MEGA PLOTEC CIA. LTDA.
INGENIERIA HIDRAULICA

MEGAPLOTEC

Años de Experiencia y Calidad...

CATÁLOGO GENERAL

PRODUCTOS & SERVICIOS

Todo en un solo lugar

0988867436 032-827975 plotec11@hotmail.com Ambato - Ecuador

MEGA PLOTEC CIA. LTDA.
INGENIERIA HIDRAULICA

MEGAPLOTEC

Años de Experiencia y Calidad...

ACCESORIOS

PRODUCTOS & SERVICIOS

Todo en un solo lugar

0988867436 032-827975 plotec11@hotmail.com Ambato - Ecuador

MEGAPLOTEC Cía. Ltda.

PRODUCTOS & SERVICIOS

Polimex

AZUL Fusión



Tee

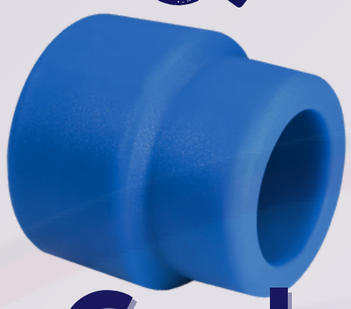

Cupla



Buje

Reducción

- 25 - 20 mm
- 32 - 20 mm
- 32 - 25 mm
- 40 - 20 mm
- 40 - 25 mm
- 40 - 32 mm
- 50 - 20 mm
- 50 - 25 mm
- 50 - 32 mm
- 50 - 40 mm
- 63 - 50 mm
- 75 - 63 mm
- 90 - 75 mm
- 110 - 90 mm

reducción

- 25 - 20 mm
- 32 - 20 mm
- 32 - 25 mm
- 40 - 20 mm
- 40 - 25 mm
- 40 - 32 mm
- 50 - 20 mm
- 50 - 25 mm
- 50 - 32 mm
- 50 - 40 mm
- 63 - 50 mm
- 75 - 63 mm
- 90 - 75 mm
- 110 - 90 mm

reducción

- 25 - 20 mm
- 32 - 20 mm
- 32 - 25 mm
- 40 - 25 mm
- 40 - 32 mm
- 50 - 32 mm
- 50 - 40 mm
- 63 - 40 mm
- 63 - 50 mm
- 75 - 50 mm
- 75 - 63 mm
- 90 - 63 mm
- 90 - 75 mm
- 110 - 90 mm

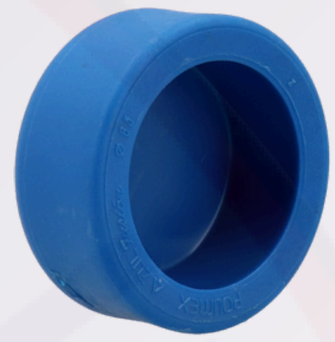

Tapón

- 20 mm
- 25 mm
- 32 mm
- 40 mm
- 50 mm
- 63 mm
- 75 mm
- 90 mm
- 110 mm



Llave de paso corta

- 20 mm
- 25 mm



Llave esférica

- 20 mm
- 25 mm
- 32 mm



Curva de sobrepaso

- 20 mm
- 25 mm
- 32 mm



Curva de sobrepaso soldada

- 20 mm
- 25 mm
- 32 mm

0988867436 032-827975 plotec11@hotmail.com Ambato - Ecuador

MEGAPLOTEC Cía. Ltda.

PRODUCTOS & SERVICIOS

Polimex

AZUL Fusión



Tubo Ins Met. Macho

- 20 mm * ½"
- 20 mm * ¾"
- 25 mm * ½"
- 25 mm * ¾"
- 32 mm * 1"

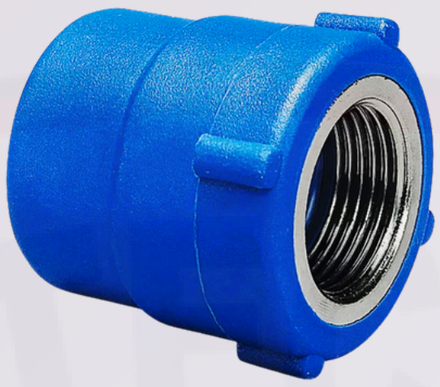

Tubo Ins Met. Hembra

- 20 mm * ½"
- 20 mm * ¾"
- 25 mm * ½"
- 25 mm * ¾"
- 32 mm * 1"



Unión doble normal

- 20 mm
- 25 mm
- 32 mm
- 40 mm
- 50 mm
- 63 mm
- 75 mm
- 90 mm
- 110 mm



Tubo PP-R PN25

- 20 mm
- 25 mm
- 32 mm
- 40 mm
- 50 mm
- 63 mm
- 75 mm
- 90 mm
- 110 mm



Boquilla de termofusora

- 20 mm
- 25 mm
- 32 mm
- 40 mm
- 50 mm
- 63 mm
- 75 mm
- 90 mm
- 110 mm



Termofusora

- 20 - 63 mm 800 w
- 20 - 110 mm 1200 w



Tarugo de reparación



Boquilla de reparación

0988867436 032-827975 plotec11@hotmail.com Ambato - Ecuador

MEGAPLOTEC Cía. Ltda.

PRODUCTOS & SERVICIOS

Polimex ROSCADOS MAX



Codo 90°

- ½ ”
- ¾ ”
- 1 ”
- 1 ¼”
- 1 ½ ”
- 2"



Codo 45°

- ½ ”
- ¾ ”
- 1 ”
- 1 ¼”
- 1 ½ ”
- 2"



Tee Normal

- ½ ”
- ¾ ”
- 1 ”
- 1 ¼”
- 1 ½ ”
- 2"



Unión

- ½ ”
- ¾ ”
- 1 ”
- 1 ¼”
- 1 ½ ”
- 2"



Codo cachimba

- ½ ”
- ¾ ”
- 1 ”
- 1 ¼”
- 1 ½ ”
- 2"



Codo Ins Met. Hembra 90°

- ½"
- ¾"
- 1"



Tee Ins Met. Hembra

- ½"
- ¾"
- 1"

0988867436 032-827975 plotec11@hotmail.com Ambato - Ecuador

MEGAPLOTEC Cía. Ltda.

PRODUCTOS & SERVICIOS

Polimex ROSCADOS MAX



Buje Reducción (Bushing)

- ½" - ¼"
- ½" - 3/8"
- ¾" - ½"
- 1" - ½"
- 1" - ¾"
- 1 ¼" - ½"
- 1 ¼" - ¾"
- 1 ¼" - 1"
- 1 ½" - ½"
- 1 ½" - ¾"
- 1 ½" - 1"
- 1 ½" - 1 ¼"
- 2" - ½"
- 2" - ¾"
- 2" - 1"
- 2" - 1 ¼"
- 2" - 1 ½"



Tee Reducción

- ¾" - ½"
- 1" - ½"
- 1" - ¾"



Cupla Reducción

- ¾" - ½"
- 1" - ½"
- 1" - ¾"



Cupla MH 1/2"



Cupla Ins Met. Macho

- ½"
- ¾"
- 1"



Cupla Ins Met. Hembra

- ½"
- ¾"
- 1"

0988867436 032-827975 plotec11@hotmail.com Ambato - Ecuador

MEGAPLOTEC Cía. Ltda.

PRODUCTOS & SERVICIOS

Polimex ROSCADOS MAX



Tapón Macho

- ½ ”
- ¾ ”
- 1 ”
- 1 ¼”
- 1 ½ ”
- 2"



Tapón Hembra

- ½ ”
- ¾ ”
- 1 ”
- 1 ¼”
- 1 ½ ”
- 2"



Curva de sobrepaso

- ½ ”
- ¾ ”
- 1 ”

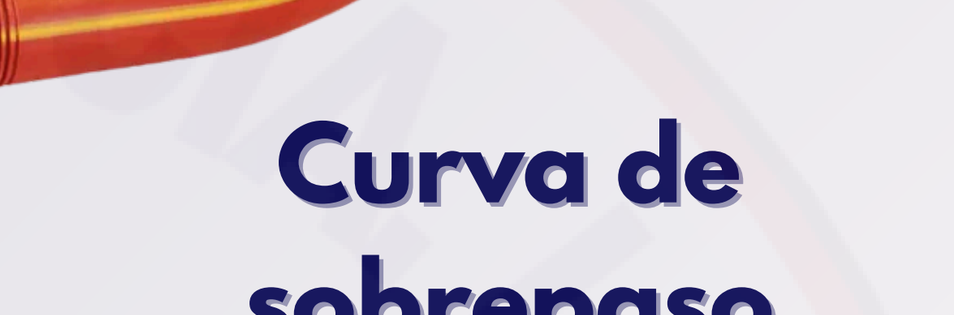

Sellante

- 25 cc
- 50 cc
- 100 cc



Unión Doble Universal

- ½ ”
- ¾ ”
- 1 ”
- 1 ¼”
- 1 ½ ”
- 2"

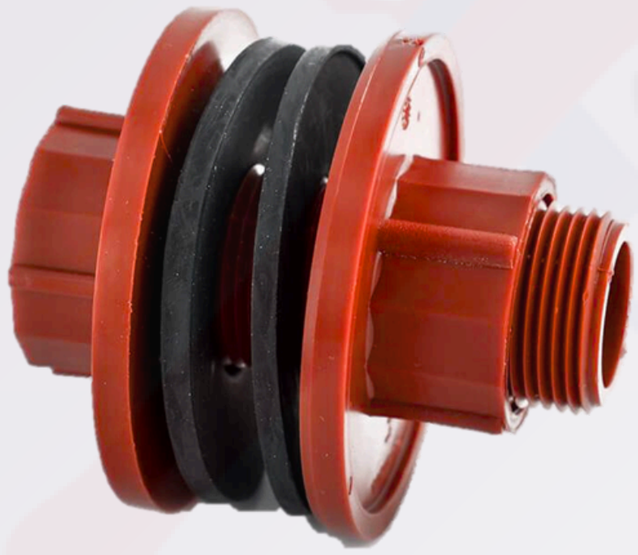

Adaptador de Tanque

- ½ ”
- ¾ ”
- 1 ”
- 1 ¼”
- 1 ½ ”
- 2"



Tarraja

- ½" - ¾ - 1"
- 1 ¼ - 1 ½" - 2"

0988867436 032-827975 plotec11@hotmail.com Ambato - Ecuador

MEGAPLOTEC Cía. Ltda.

PRODUCTOS & SERVICIOS

Polimex

ROSCADOS MAX



Neplo 6 cm

- ½ ”
- ¾ ”
- 1 ”
- 1 ¼”
- 1 ½ ”
- 2"



Neplo 10 cm

- ½ ”
- ¾ ”
- 1 ”
- 1 ¼”
- 1 ½ ”
- 2"



Neplo perdido

- ½ ”
- ¾ ”
- 1 ”
- 1 ¼”
- 1 ½ ”
- 2"



Neplo 15 cm

- ½ ”
- ¾ ”
- 1 ”
- 1 ¼”
- 1 ½ ”
- 2"



Neplo 8 cm

- ½ ”
- ¾ ”

0988867436 032-827975 plotec11@hotmail.com Ambato - Ecuador

MEGAPLOTEC Cía. Ltda.

PRODUCTOS & SERVICIOS & COBRE & BRONCE



Codo 90°

- ½ ”
- ¾ ”
- 1 ”

Codo 45°

- ½ ”
- ¾ ”
- 1 ”



Tee Normal

- ½ ”
- ¾ ”
- 1 ”

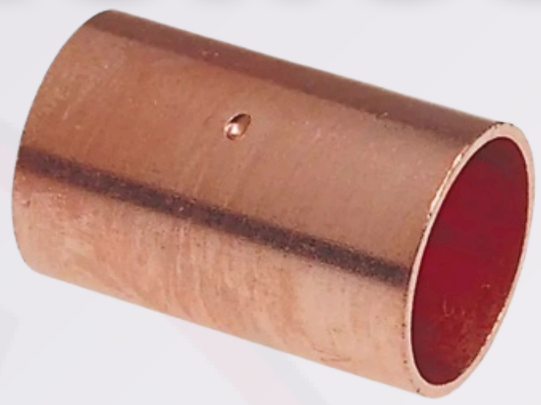

Unión

- ½ ”
- ¾ ”
- 1 ”



Tee SoHi

- ½ ”
- ¾ ”
- 1 ”



Codo SoHi

- ½ ”
- ¾ ”
- 1 ”

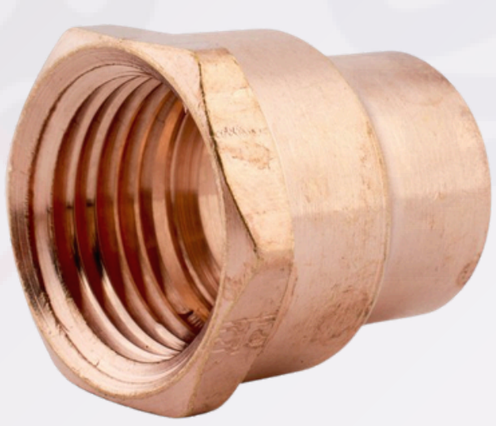

Adaptador SoHi

- ½ ”
- ¾ ”
- 1 ”



Universal

- ½ ”
- ¾ ”
- 1 ”



Codo SoHe

- ½ ”
- ¾ ”
- 1 ”

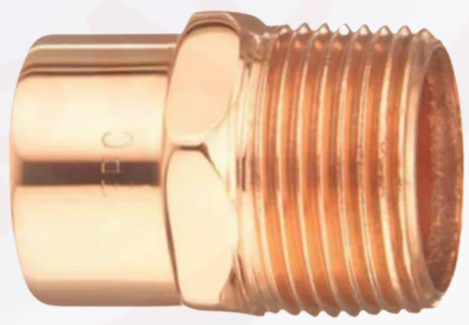

Adaptador SoHe

- ½ ”
- ¾ ”
- 1 ”

0988867436 032-827975 plotec11@hotmail.com Ambato - Ecuador

MEGAPLOTEC Cía. Ltda.

PRODUCTOS & SERVICIOS & COBRE & BRONCE



Puente

- ½ ”
- ¾ ”
- 1 ”



Tapón Hembra

- ½ ”
- ¾ ”
- 1 ”

Tubo de cobre tipo “L”

- ½ ”
- ¾ ”
- 1 ”
- 1 ¼"
- 1 ½"
- 2"



Tee

Reducción

- ¾" - ½ ”
- 1 ”- ½ ”
- 1 ” - ¾ ”

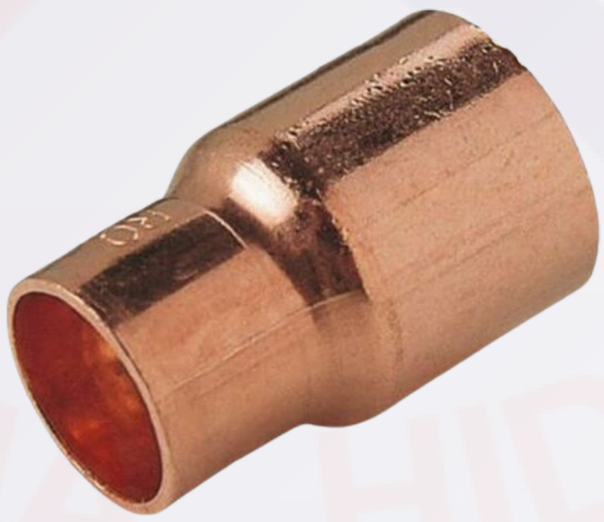

Reducción

- ¾" - ½ ”
- 1 ”- ½ ”
- 1 ” - ¾ ”

0988867436 032-827975 plotec11@hotmail.com Ambato - Ecuador

MEGAPLOTEC Cía. Ltda.

PRODUCTOS & SERVICIOS

GENEBRE

ACERO INOXIDABLE



Codo 90°

- ½ ”
- ¾ ”
- 1 ”



Codo 45°

- ½ ”
- ¾ ”
- 1 ”



Tee

- ½ ”
- ¾ ”
- 1 ”



Tapón Hembra

- ½ ”
- ¾ ”
- 1 ”



Tapón Macho

- ½ ”
- ¾ ”
- 1 ”



Universal

- ½ ”
- ¾ ”
- 1 ”



Neplo perdido

- ½ ”
- ¾ ”
- 1 ”



Unión

- ½ ”
- ¾ ”
- 1 ”

0988867436 032-827975 plotec11@hotmail.com Ambato - Ecuador

MEGAPLOTEC Cía. Ltda.

PRODUCTOS & SERVICIOS



GENEBRE

ACERO INOXIDABLE

Bushing

- ½" - ¼"
- ½" - 3/8"
- ¾" - ½"
- 1" - ½"
- 1" - ¾"
- 1 ¼" - ½"
- 1 ¼" - ¾"
- 1 ¼" - 1"
- 1 ½" - ½"
- 1 ½" - ¾"
- 1 ½" - 1"
- 1 ½" - 1 ¼"
- 2" - ¾"
- 2" - 1"
- 2" - 1 ¼"
- 2" - 1 ½"
- 2" - ½"



Manguera acero

- ½" - ½" H-M
- ½" - ½" H-H



Teflón Líquido

0988867436 032-827975 plotec11@hotmail.com Ambato - Ecuador

MEGAPLOTEC Cía. Ltda.

PRODUCTOS & SERVICIOS



Codo 90°

- 50 mm
- 75 mm
- 110 mm
- 160 mm



Codo 45°

- 50 mm
- 75 mm
- 110 mm
- 160 mm



Tee Normal

- 50 mm
- 75 mm
- 110 mm
- 160 mm



Unión

- 50 mm
- 75 mm
- 110 mm
- 160 mm



Buje

- 75 - 50 mm
- 110 - 50 mm
- 110 - 75 mm
- 160 - 110 mm

PLASTIGAMA

wavin



Sifón

- 50 mm
- 75 mm
- 110 mm
- 160 mm



Yee

- 50 mm
- 75 mm
- 110 mm
- 160 mm



Yee Reducción

- 75 - 50 mm
- 110 - 50 mm
- 110 - 75 mm
- 160 - 110 mm



Kalipega

Galón



Polilimpia

Galón

0988867436 032-827975 plotec11@hotmail.com Ambato - Ecuador

MEGAPLOTEC Cía. Ltda.

PRODUCTOS & SERVICIOS

PLASTIGAMA

wavin



Tee Reducción

- 75 - 50 mm
- 110 - 50 mm
- 110 - 75 mm
- 160 - 110 mm



Tapón Hembra

- 50 mm
- 75 mm
- 110 mm
- 160 mm



Tapón Macho

- 50 mm
- 75 mm
- 110 mm
- 160 mm



Reducción

- 75 - 50 mm
- 110 - 50 mm
- 110 - 75 mm
- 160 - 110 mm



Tubo * 3m

- 75 - 50 mm
- 110 - 50 mm
- 110 - 75 mm
- 160 - 110 mm



Guaype

- Libra

0988867436 032-827975 plotec11@hotmail.com Ambato - Ecuador

MEGAPLOTEC Cía. Ltda.

PRODUCTOS & SERVICIOS PVC Ced 40



Codo 90°

- ½ ”
- ¾ ”
- 1 ”
- 1 ¼"
- 1 ½"
- 2"



Codo 45°

- ½ ”
- ¾ ”
- 1 ”
- 1 ¼"
- 1 ½"
- 2"



Unión

- ½ ”
- ¾ ”
- 1 ”
- 1 ¼"
- 1 ½"
- 2"



Tee

- ½ ”
- ¾ ”
- 1 ”
- 1 ¼"
- 1 ½"
- 2"



Tapón Hembra

- ½ ”
- ¾ ”
- 1 ”
- 1 ¼"
- 1 ½"
- 2"



Universal

- ½ ”
- ¾ ”
- 1 ”
- 1 ¼"
- 1 ½"
- 2"

0988867436 032-827975 plotec11@hotmail.com Ambato - Ecuador

MEGAPLOTEC Cía. Ltda.

PRODUCTOS & SERVICIOS PVC Ced 40



Bushing

- ½" - ¼"
- ½" - 3/8"
- ¾" - ½"
- 1" - ½"
- 1" - ¾"
- 1 ¼" - ½"
- 1 ¼" - ¾"
- 1 ¼" - 1"
- 1 ½" - ½"
- 1 ½" - ¾"
- 1 ½" - 1"
- 1 ½" - 1 ¼"
- 2" - ½"
- 2" - ¾"
- 2" - 1"
- 2" - 1 ¼"
- 2" - 1 ½"



Adaptador Hembra

- ½ ”
- ¾ ”
- 1 ”
- 1 ¼"
- 1 ½"
- 2"

CHARLOTTE
PIPE AND FOUNDRY COMPANY



Tubería Ced 40

- ½ ”
- ¾ ”
- 1 ”
- 1 ¼"
- 1 ½"
- 2"



Reducción

- ¾" - ½"
- 1" - ½"
- 1" - ¾"



Adaptador Macho

- ½ ”
- ¾ ”
- 1 ”
- 1 ¼"
- 1 ½"
- 2"

0988867436 032-827975 plotec11@hotmail.com Ambato - Ecuador

MEGA PLOTEC CIA. LTDA.
INGENIERIA HIDRAULICA

MEGAPLOTEC

Años de Experiencia y Calidad...

VALVULERÍA

PRODUCTOS & SERVICIOS

Todo en un solo lugar

0988867436 032-827975 plotec11@hotmail.com Ambato - Ecuador

MEGAPLOTEC Cía. Ltda.

PRODUCTOS & SERVICIOS

Valvulería Agua

GENEBRE



Válvula esfera palanca PN25

- ½ ”
- ¾ ”
- 1 ”
- 1 ¼"
- 1 ½"
- 2"
- 2 ½"
- 3 “
- 4"



Válvula esfera palomilla PN25

- ½ ”
- ¾ ”
- 1 ”

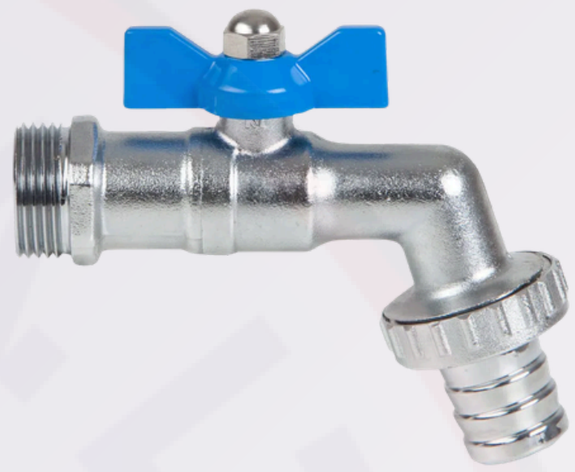

Válvula esfera manguera

- ½ ” * ¾ ”



Válvula esfera palanca PN40

- ½ ”
- ¾ ”
- 1 ”
- 1 ¼"
- 1 ½"
- 2"



Válvula de retención o Check

- ½ ”
- ¾ ”
- 1 ”
- 1 ¼"
- 1 ½"
- 2"
- 2 ½"
- 3"
- 4"



Electroválvula de acción directa 2 vías N.C.

0988867436 032-827975 plotec11@hotmail.com Ambato - Ecuador

MEGAPLOTEC Cía. Ltda.

PRODUCTOS & SERVICIOS

Valvulería Agua

GENEBRE



Válvula reductora de presión

- ½ ”
- ¾ ”
- 1 ”



Válvula esfera paso total 3 piezas

- ½ ”
- ¾ ”
- 1 ”



Válvula esfera paso total 3 piezas

- ½"
- ¾"
- 1"



Válvula antifraude recta H-H

- ½"
- ¾"



Llave de accionamiento antifraude



Control de Volumen

- AV100
- AV120

0988867436 032-827975 plotec11@hotmail.com Ambato - Ecuador

MEGAPLOTEC Cía. Ltda.

PRODUCTOS & SERVICIOS

GARANTIA TOTAL



Llave de Paso Alta Estándar – Manija Cruz – 1/2" E475.01.13



Llave de Paso Alta para Soldar E485.01.13

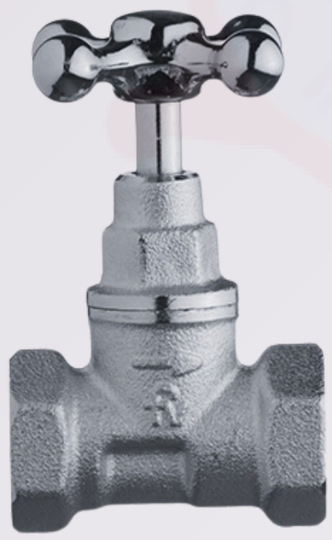

Llave de Paso Baja Estándar Manija Cruz – 1/2" E471.01.13



Llave para Lavadora E278 DH



Llave de Ducha CAPRI E479.01/71



Llave Campanola CAPRI E479/71

0988867436 032-827975 plotec11@hotmail.com Ambato - Ecuador

MEGAPLOTEC Cía. Ltda.

PRODUCTOS & SERVICIOS

Valvulería Agua Hidroten NETWELL SYSTEMS

Sistemas y Tecnología del agua / Water System Technology



Válvula de bola salida encolar - PE - Sistema Basic®

- 20 mm
- 25 mm
- 32 mm
- 40 mm
- 50 mm
- 63 mm
- 75 mm



Válvula de bola R/Hembra- PE - Sistema Basic®

- 20 mm
- 25 mm
- 32 mm
- 40 mm
- 50 mm
- 63 mm
- 75 mm



Ventosas Net®

- ½"
- ¾"
- 1"



Válvulas de retención lineal Netvitc System®

- 40 mm
- 50 mm
- 63 mm
- 75 mm
- 110 mm

0988867436 032-827975 plotec11@hotmail.com Ambato - Ecuador

MEGAPLOTEC Cía. Ltda.

PRODUCTOS & SERVICIOS

Valvulería Gas

GENEBRE



Válvula esfera palomilla PN25

- ½ ”
- ¾ ”



Válvula escuadra Macho - Pitón

- ½ ”



Válvula escuadra Hembra- Pitón

- ½ ”



Válvula esfera palanca PN25

- ½ ”



Válvula escuadra Hembra- Hembra

- ½ ”
- ¾ ”
- 1 ”
- 1 ¼"



Electroválvula para gas N.C.

- ½”
- ¾”
- 1"

0988867436 032-827975 plotec11@hotmail.com Ambato - Ecuador

MEGAPLOTEC Cía. Ltda.

PRODUCTOS & SERVICIOS

GENEBRE Gas





Kit de seguridad

- ½”
- ¾”

0988867436 032-827975 plotec11@hotmail.com Ambato - Ecuador

MEGAPLOTEC Cía. Ltda.

PRODUCTOS & SERVICIOS

VÁLVULAS MULTIMARCA



Ataque rápido Horizontal



Ataque rápido Horizontal

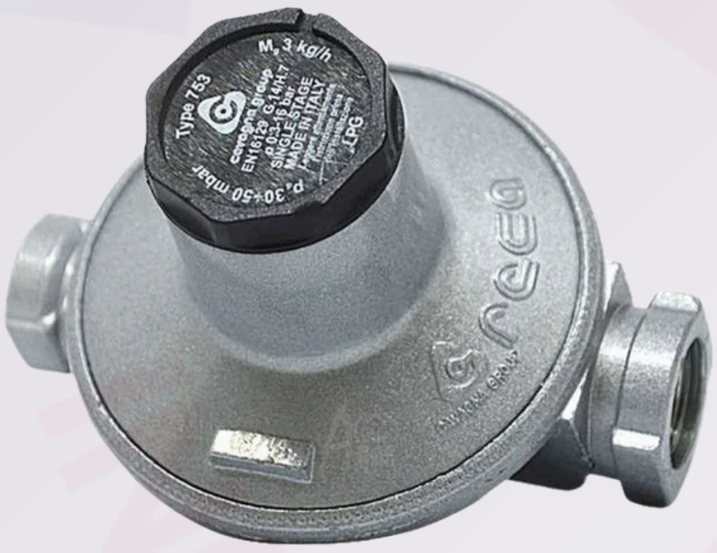

Regulador RECA 3kg

ROTAREX SRG

0988867436 032-827975 plotec11@hotmail.com Ambato - Ecuador

MEGAPLOTEC Cía. Ltda.

PRODUCTOS & SERVICIOS



Reductor de alta presión regulable con manómetro

- 12 kg/h
- 0 ÷ 6 bar

Código: HP522R79



Reductor de alta presión regulable con manómetro

- 25 kg/h
- 0 ÷ 4 bar

Código: HP563R78

Gnali Bocia
Mondial GB
Gas



Reductor de alta presión regulable con manómetro

- 40 kg/h
- 0 ÷ 3 bar

Código: HP603R77



Reductor de baja presión

- 4 kg/h
- 20 ÷ 60 mbar
- E: G ¼" - S: G 3/8"

Código: LP250R26

0988867436 032-827975 plotec11@hotmail.com Ambato - Ecuador

MEGAPLOTEC Cía. Ltda.

PRODUCTOS & SERVICIOS



Reductor de baja presión regulable

- 4 kg/h
- 5 ÷ 200 mbar

Código: LP180R29



Reductor de baja presión

- 10 kg/h
- 30 mbar

Código: LP300R05

Gnali Bocia
Mondial GB
Gas



Regulador de presión

- 1.5 kg/h
- 0.3 ÷ 3 bar

Código: LP270R0322A



Adaptador clip ON Vertical

0988867436 032-827975 plotec11@hotmail.com Ambato - Ecuador

MEGAPLOTEC Cía. Ltda.

PRODUCTOS & SERVICIOS



Adaptador de latón rosca Macho Ø a pitón 5/16

- Ø 1/8"
- Ø ¼"
- Ø ½"
- Ø 3/8"

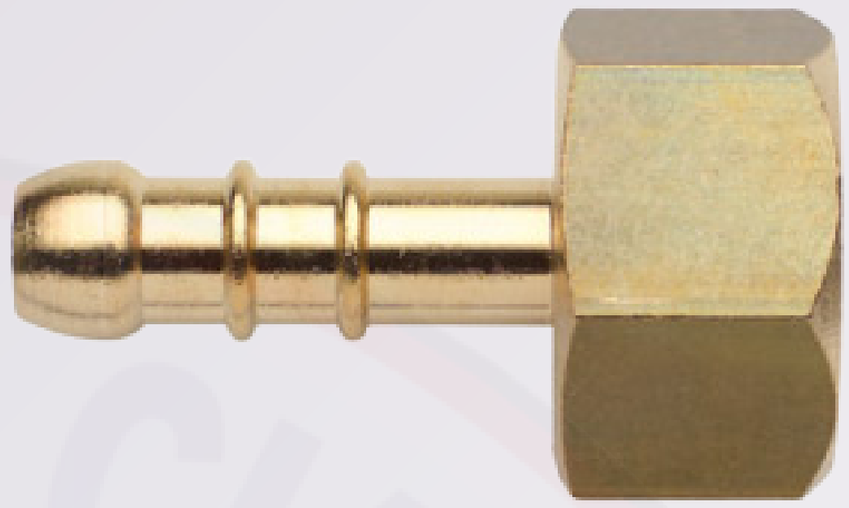

Adaptador de latón rosca Hembra Ø a pitón 5/16

- Ø 1/8"
- Ø ¼"
- Ø ½"
- Ø 3/8"

Gnali Bocia
Mondial GB

Gas



Manguera GLP



Manguera flexible de malla trenzada de acero

- 50 cm
- 70 cm
- 100 cm
- 150 cm

0988867436 032-827975 plotec11@hotmail.com Ambato - Ecuador

MEGAPLOTEC Cía. Ltda.

PRODUCTOS & SERVICIOS

Gas

Gnali Bocia
Mondial GB



Mini centralina 2 cilindros con manómetro



Centralina tubular con manómetro y válvula de seguridad

- 2 cilindros
- 3 cilindros
- 4 cilindros

0988867436 032-827975 plotec11@hotmail.com Ambato - Ecuador

MEGAPLOTEC

Años de Experiencia y Calidad...

Complementos

PRODUCTOS & SERVICIOS

Todo en un solo lugar

0988867436 032-827975 plotec11@hotmail.com Ambato - Ecuador

MEGAPLOTEC Cía. Ltda.

PRODUCTOS & SERVICIOS

COMPLEMENTOS PEGATANKE



Taipe

- 18 m
- Negro



Toke Ultra

- Transparente
- Secado rápido



PVC y C-PVC

- 25ml
- 80ml
- 118 ml
- 240
- 480 ml



Saldadura al frío EPOXICO

- Negro



Saldadura al frío EPOXICO

- Acero



Saldadura al frío EPOXICO

- Transparente

0988867436 032-827975 plotec11@hotmail.com Ambato - Ecuador

MEGAPLOTEC Cía. Ltda.

PRODUCTOS & SERVICIOS

COMPLEMENTOS

TEK BOND SAINT-GOBAIN



Cianocrilato

Indicado para superficies flexibles.





Silicona Acética Uso General

- Transparente





MS Híbrido

- Blanco

No contiene isocianatos, es decir, no es nocivo para la salud o el medio ambiente



Silicona Acética Construcción

- Transparente

Espuma Expansiva Pro

0988867436 032-827975 plotec11@hotmail.com Ambato - Ecuador

MEGAPLOTEC Cía. Ltda.

PRODUCTOS & SERVICIOS

COMPLEMENTOS



Tanque de gas
para soplete de mano



Suelda de estaño



Pasta para soldar



Cepillo de limpieza

- ½"
- ¾"
- 1



Suelda de plata
5 - 15 20%



Gastop

- 36 ml

0988867436 032-827975 plotec11@hotmail.com Ambato - Ecuador

MEGAPLOTEC Cía. Ltda.

PRODUCTOS & SERVICIOS

COMPLEMENTOS



Pega PVC

- 4oz
- 8oz



Pega C -PVC

- 4oz
- 8oz



PERMATEX

- 2oz

BROCAS Y FRESAS

KRINO® CUTTING TOOLS



Husillo para corona bimetal



Fresa Rotativa H.S.S.



Punta diamantada a corona continua

0988867436 032-827975 plotec11@hotmail.com Ambato - Ecuador

MEGAPLOTEC Cía. Ltda.

PRODUCTOS & SERVICIOS

BROCAS Y FRESAS



Broca plana para madera



Sierra corona bimetálica HSS

0988867436 032-827975 plotec11@hotmail.com Ambato - Ecuador

MEGA PLOTEC CIA. LTDA.
INGENIERIA HIDRAULICA

MEGAPLOTEC

Años de Experiencia y Calidad...

Repuestos

Sanitario

PRODUCTOS & SERVICIOS

Todo en un solo lugar

0988867436 032-827975 plotec11@hotmail.com Ambato - Ecuador

MEGAPLOTEC Cía. Ltda.

PRODUCTOS & SERVICIOS

coflex



Cuello de cera con guía en caja



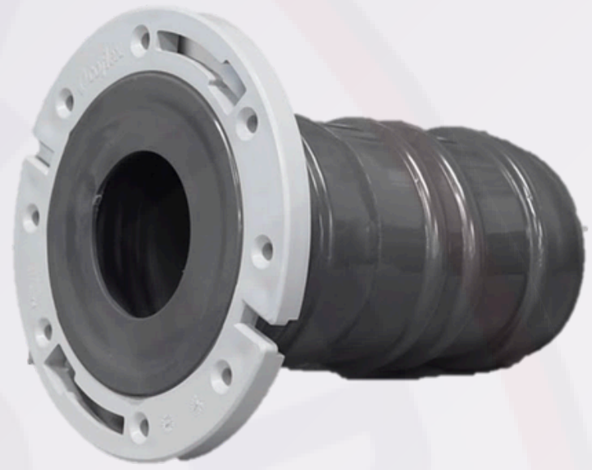

Brida flexible

- Corta 2.5 cm
- Larga 5 cm



Flapper o Sapito



Botón lateral cromado para tanque de Sanitario



Conector de Boiler flujo mayor

0988867436 032-827975 plotec11@hotmail.com Ambato - Ecuador

MEGAPLOTEC Cía. Ltda.

PRODUCTOS & SERVICIOS

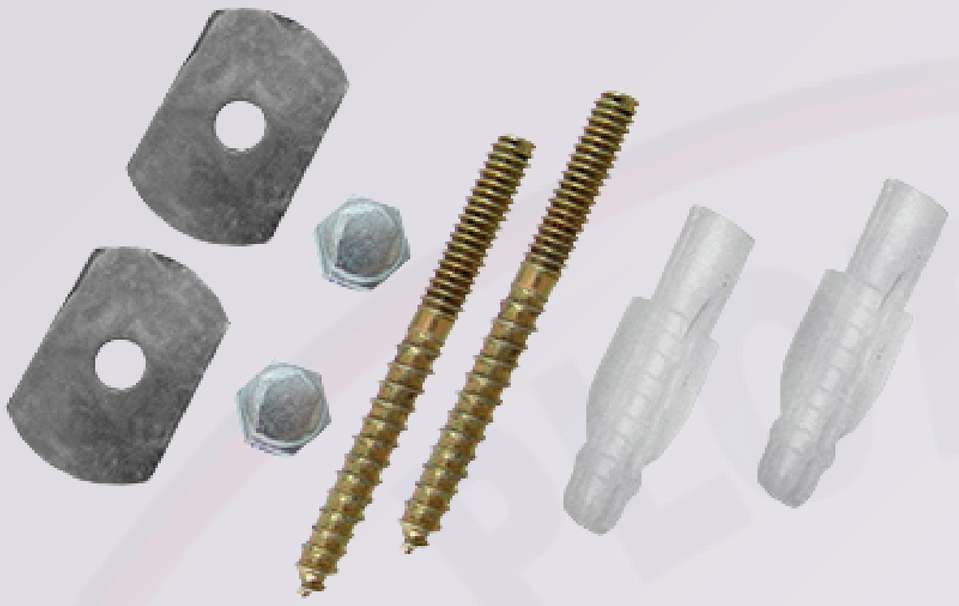

Tornillo de Sujeción para sanitario



Coladera con rejilla cromada

coflex





Acople de Compresión

- ½"
- ¾"
- 1"

coflex PRO GAS





Conector flexible para gas

- ½" * ¼"
- ½" * 3/8"
- ½" * ½"

0988867436 032-827975 plotec11@hotmail.com Ambato - Ecuador

MEGAPLOTEC Cía. Ltda.

PRODUCTOS & SERVICIOS

GARANTIA TOTAL



Válvula de Ingreso Universal Regulable EHE.1.10.04-DH



Válvula de Salida Universal EHE.1.11.01-DH



Válvula de Salida Corta EHE.1.11.02-DH



Herraje Universal Millennium E102.36-DH

0988867436 032-827975 plotec11@hotmail.com Ambato - Ecuador

MEGAPLOTEC Cía. Ltda.

PRODUCTOS & SERVICIOS

GARANTIA TOTAL



Cubreagujero Liso de Resina Acetal para Lavabo E254P DH



Sifón de Resina Plástica para Cocina – Medida 1 1/2" E240 RA 1 1/2″ DH



Sifón de Resina Plástica para Lavabo – Acabado Cromo – Medida 1 1/4" E240 RA 1 1/4″ DH CR



Sifón de Resina Plástica para Lavabo – Medida 1 1/4" E240 RA 1 1/4″ DH



Sifón Extensible Universal E240.02U RA DH



Conjunto Desagüe de 1 1/2"con Tapón y Sifón Plástico Extensible Universal E246.09.1.02U RA DH

0988867436 032-827975 plotec11@hotmail.com Ambato - Ecuador

MEGAPLOTEC Cía. Ltda.

PRODUCTOS & SERVICIOS

GARANTIA TOTAL



Desagüe 1 1/2" con Tapón E246.09.1 DH



Desagüe con Canastilla con Cuerpo de ABS – 1 1/2" E246.06A DH



Desagüe de Cocina 1 1/2" con Tapón y Cadena y Sifón Rígido E246.10.01 DH



Desagüe de Rejilla 1 1/2" E246.09 DH



Desagüe de Resina Plástica con Pistón Automático para Lavabo – Medida 1 1/4" E2410 RA DH



Desagüe de Resina Plástica con Rejilla para Lavabo – Medida 1 1/4" E2460 RA DH

0988867436 032-827975 plotec11@hotmail.com Ambato - Ecuador

MEGAPLOTEC Cía. Ltda.

PRODUCTOS & SERVICIOS

GARANTIA TOTAL



Desagüe Metálico Push para Lavabo – Medida 1 1/4" E248.11 DH



Guía Plástica de 1 1/2" para Cocina E246.06A.4 DH



Acople de Resina Plástica para Sifón – 1 1/4" E244 RA 1 1/4″ DH



Acople de Resina Plástica para Sifón – 1 1/2" E244 RA 1 1/2″ DH

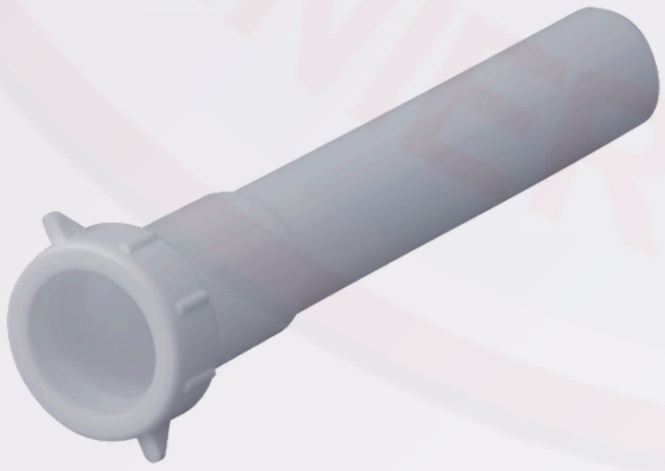

Alargue de Resina Plástica 1 1/4" para Lavabo E248.01.4 DH



Alargue Plástico 1 1/2" para Cocina E248.11.5.03 DH

0988867436 032-827975 plotec11@hotmail.com Ambato - Ecuador

MEGAPLOTEC Cía. Ltda.

PRODUCTOS & SERVICIOS

GARANTIA TOTAL



Manguera Flexible 12" para Inodoro – Conexión a 1/2". E275.02.03.0 DH



Manguera Flexible de 12" para Inodoro – Conexión a Llave Angular FV E275.02.20.0 DH



Manguera Flexible 16" para Inodoro – Conexión a 1/2". E275.02.03.0.1 DH



Manguera Flexible 16" para Inodoro – Conexión a Llave Angular E275.02.20.0.1 DH



Manguera Flexible 16" para Lavabo – Conexión a 1/2". E269.20.03.0 DH



Manguera Flexible 16" para Lavabo – Conexión a Llave Angular E269.20.0.1 DH

0988867436 032-827975 plotec11@hotmail.com Ambato - Ecuador

MEGAPLOTEC Cía. Ltda.

PRODUCTOS & SERVICIOS

GARANTIA TOTAL



Manguera Flexible 12" para Lavabo – Conexión a Llave Angular E269.20.0 DH



Conjunto Llave Angular Metálica con Manguera Flexible 16" para Lavabo E262.05 DH



Conjunto Llave Angular Metálica con Manguera Flexible 16" para Inodoro E266.03 DH



Acople de 1/2" a 9/16" para Mangueras Flexibles E410.20.2 DH BR



Pieza “T" para Conexión de Agua Fría en Monocomandos E268.01.1B DH



Alargue Metálico para Instalación de Picos E201.2.0 DH

0988867436 032-827975 plotec11@hotmail.com Ambato - Ecuador

MEGAPLOTEC Cía. Ltda.

PRODUCTOS & SERVICIOS

YETKA
SOLUCIONES MULTIPLES CON GARANTIA





Adaptador buje de llave angular 3/8" a 1/2"





Diafragma antiolores silicon (para rejilla de 50 mm)





Sifón Flex tipo L



Alargador de sifón 20 cm 11/4" y 11/2"

Empaque para manguera de inodoro tuerca de 7/8"



Empaque para manguera de lavamanos tuerca de 1/2"

0988867436 032-827975 plotec11@hotmail.com Ambato - Ecuador

MEGAPLOTEC Cía. Ltda.

PRODUCTOS & SERVICIOS

YETKA
SOLUCIONES MULTIPLES CON GARANTIA



Válvula de admisión premium con flotador



Juego de Herraje Premium 3 - 303 PSI

Click





Sifón flexible premiun con desague push 11/2" para tina y fregadero



Desague con rebosadero conexión rectangular

Empaque para manguera 1/2" con filtro de ducha bidé

Flapper premium 5 Goma azul

0988867436 032-827975 plotec11@hotmail.com Ambato - Ecuador

MEGAPLOTEC Cía. Ltda.

PRODUCTOS & SERVICIOS

YETKA
SOLUCIONES MULTIPLES CON GARANTIA

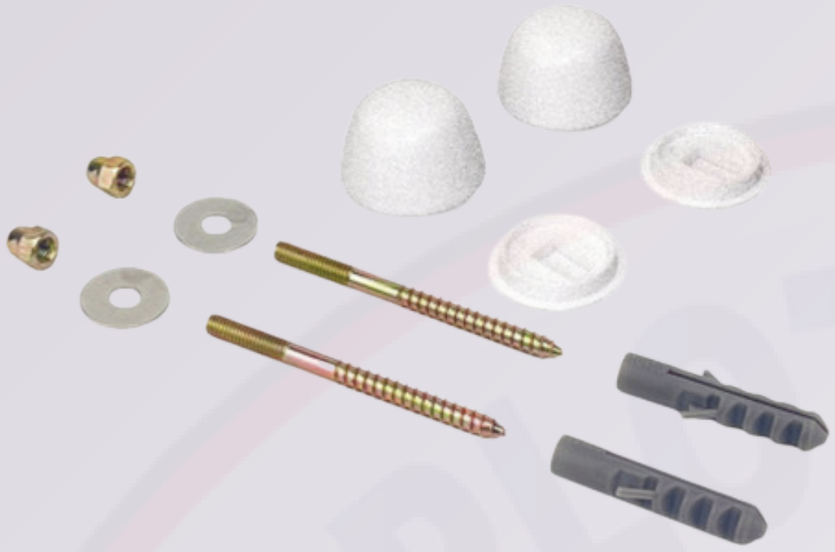

Pernos de anclaje con capuchones para inodoro



Pernos de anclaje plásticos taza - brida

0988867436 032-827975 plotec11@hotmail.com Ambato - Ecuador

MEGA PLOTEC CIA. LTDA.
INGENIERIA HIDRAULICA

MEGAPLOTEC

Años de Experiencia y Calidad...

Repuestos

Grifería

PRODUCTOS & SERVICIOS

Todo en un solo lugar

0988867436 032-827975 plotec11@hotmail.com Ambato - Ecuador

MEGAPLOTEC Cía. Ltda.

PRODUCTOS & SERVICIOS

GARANTIA TOTAL



Cabeza Cerámica Baja Tipo C
E201.14.5.0D DH



Cabeza Cerámica Baja Tipo E
E201.71.5I.0E DH



Cabeza Cerámica Alta Tipo E.
E103.71.27D.0E DH



Cabeza Cerámica Alta Tipo C.
E103.14.27.0D DH



Cartucho Cerámico para
Monocomandos E181.D6.25.0 DH

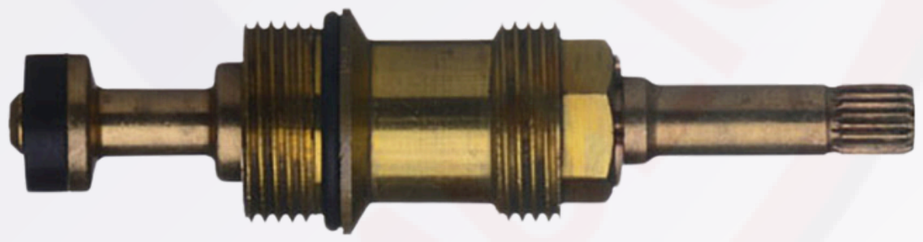

Cabeza Alta 15 Lateral
Armada E103.15.27.0 DH

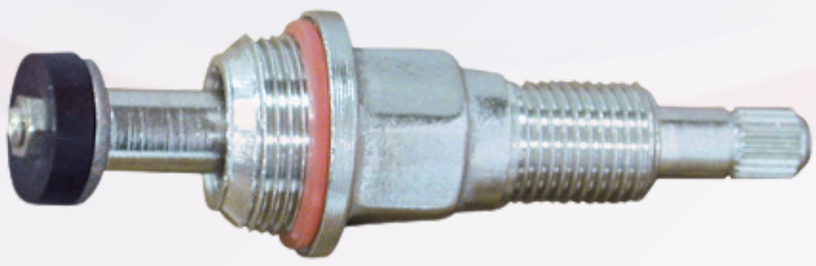

Cabeza Alta Estándar
Completa E103.41.27B.01 DH

0988867436 032-827975 plotec11@hotmail.com Ambato - Ecuador

MEGAPLOTEC Cía. Ltda.

PRODUCTOS & SERVICIOS

GARANTIA TOTAL



Empaque para Válvula para Mezcladoras de Ducha E451.16 DH



Valvulita de 1/2" – Para Broncería E451.31(13) DH



Empaque / Valvulita para Broncería nuevo modelo E451.19 DH



O-ring para Tornillo. Para Llaves Angulares E100.49.1 DH



O-ring W=2.62 – D.I.=10.77 E193.3 DH



Aireador Basculante para Grifería E201.06.7.0 DH



Kit retenedor/canastilla (0) 22 para pressmatic compact

0988867436 032-827975 plotec11@hotmail.com Ambato - Ecuador

MEGAPLOTEC Cía. Ltda.

PRODUCTOS & SERVICIOS

GARANTIA TOTAL



Ducha Manual Completa E310.B1.20.0.01 DH



Manguera Flexible 1/2"G H-H – 1,50 mts. E310.B1.25.0 DH



Manguera Flexible de 40 cm. para Juego de Cocina E410.20.0.1 DH



Manguera Flexible para Monocomandos – 60 cm. E412.20.0.1 DH



Manguera Flexible para Juego de Cocina 1/2" – 40 cm. E410.20.0.1A DH



Manguera Flexible para Monocomandos 1/2" – 60 cm. E412.20.0.1A DH

0988867436 032-827975 plotec11@hotmail.com Ambato - Ecuador

MEGAPLOTEC Cía. Ltda.

PRODUCTOS & SERVICIOS

GARANTIA TOTAL



Manguera para Duchador de Cocina – Medida 120 cm. E412.01.06.29.0 DH

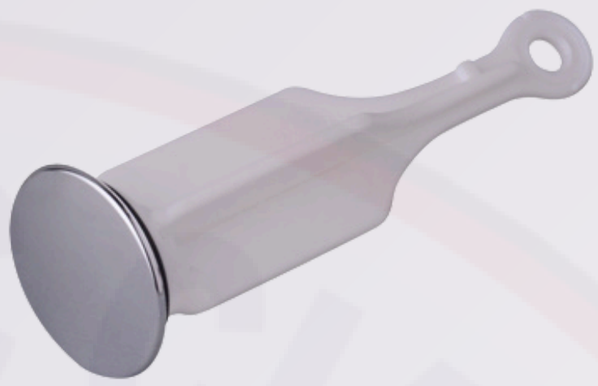

Tapón para Desagüe de Pistón Automático E241.01.3ACN.02 DH



Tornillos 5/32" para Uso en Manijas E103.49.32 DH



Varilla Glóbulo E241.01.7CN DH



Uñetas para Lavabos E201.26.35S (N) DH



Prolongación para Desagüe E192.15CN DH



Ducha Crein Autolimpiante 0120.10 DH

0988867436 032-827975 plotec11@hotmail.com Ambato - Ecuador

MEGAPLOTEC Cía. Ltda.

PRODUCTOS & SERVICIOS

YETKA
SOLUCIONES MULTIPLES CON GARANTIA



Llave flex para cocina de pared - Negro



Mecladora monocomando para cocina cuello flex de mesón



Ducha con brazo multifuciones cromada



Ducha con brazo autolimpiante

0988867436 032-827975 plotec11@hotmail.com Ambato - Ecuador

MEGAPLOTEC Cía. Ltda.

PRODUCTOS & SERVICIOS

YETKA
SOLUCIONES MULTIPLES CON GARANTIA

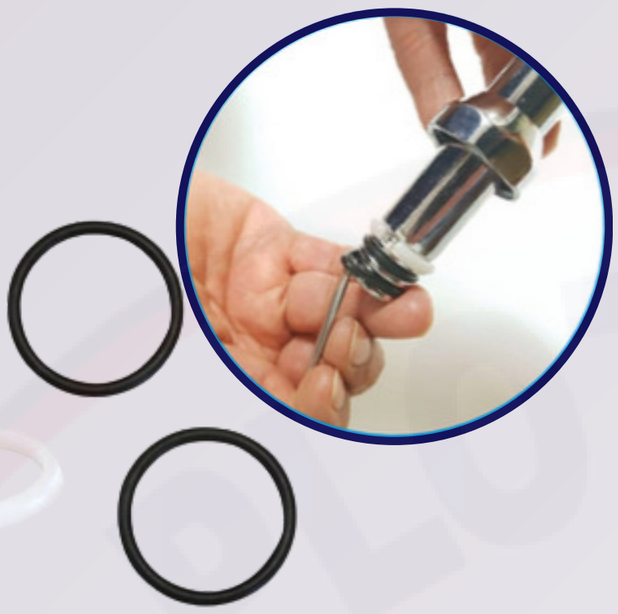

O´Ring y anillo para cuello de grifería

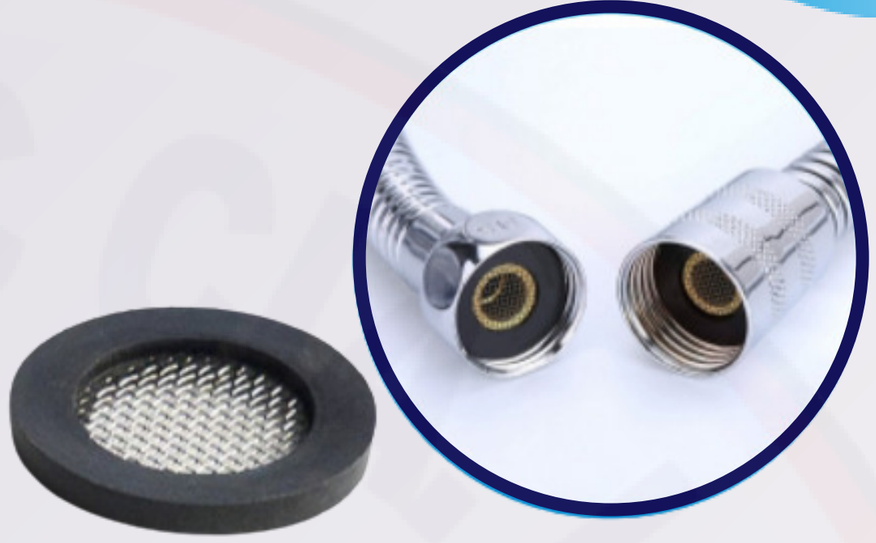

Empaque para manguera 1/2" con filtro de ducha bidé



Aireador de repuesto macho





Aireador flexile chorro 2 opciones



Aireador de repuesto Hembra



Aireador Multi - Regadera articulada



Llave Universal para aireadores

0988867436 032-827975 plotec11@hotmail.com Ambato - Ecuador

MEGA PLOTEC CIA. LTDA.
INGENIERIA HIDRAULICA

MEGAPLOTEC

Años de Experiencia y Calidad...

SISTEMAS DE FILTRACIÓN Y PURIFICACION

PRODUCTOS & SERVICIOS

Todo en un solo lugar

0988867436 032-827975 plotec11@hotmail.com Ambato - Ecuador

MEGAPLOTEC Cía. Ltda.

PRODUCTOS & SERVICIOS

SISTEMAS DE PURIFICACIÓN Y FILTRACIÓN



SOFT-FL-0948

Filtro de carbón activo



SOFT-LP-0948

Filtro de lecho profundo



SOFT-IM-0948

Suavisador de agua



Sal - 20

Sal en pellets



ZEO-FT3

Zeolita



RESCAT-FT3

Resina catiónica

0988867436 032-827975 plotec11@hotmail.com Ambato - Ecuador

MEGAPLOTEC Cía. Ltda.

PRODUCTOS & SERVICIOS

EVANS®

SISTEMAS DE PURIFICACIÓN Y FILTRACIÓN



CA - FT3

Carbón activo de fibras de coco



TMF67Q3

Válvula automática programable para filtro.



KUF-4

Ultrafiltración 4 Etapas



RO-100G-A03

Osmosis Inversa 6 Etapas

0988867436 032-827975 plotec11@hotmail.com Ambato - Ecuador

MEGAPLOTEC Cía. Ltda.

PRODUCTOS & SERVICIOS

SISTEMAS DE PURIFICACIÓN Y FILTRACIÓN



Grifo GF-06

Grifo con llave y boquilla de acero inoxidable



Grifo GF-01

Grifo con llave y boquilla plástica



Tanque

Tanque de almacenamiento de capacidad 3.2 Gal. para purificadores de ósmosis inversa.



BP-01-600G

Bomba auxiliar de alta presión.



UV-12W

- Equipo de Luz ultravioleta



LAMPUV

- Repuesto de lámpara UV

0988867436 032-827975 plotec11@hotmail.com Ambato - Ecuador

MEGAPLOTEC Cía. Ltda.

PRODUCTOS & SERVICIOS

SISTEMAS DE PURIFICACIÓN Y FILTRACIÓN



Cartucho CTO

Carbón activado en bloque



Cartucho GAC

Carbón activado granulado



Cartucho PP

Espuma 100 % de Polipropileno



Cartucho PS-10B-10

Cartucho de polipropileno en hilo.



Cartucho T33

Filtro abrillantador de agua



Cartucho MEM

Membrana osmosis inversa

0988867436 032-827975 plotec11@hotmail.com Ambato - Ecuador

MEGAPLOTEC Cía. Ltda.

PRODUCTOS & SERVICIOS

Rotoplas
más y mejor agua

SISTEMAS DE PURIFICACIÓN Y FILTRACIÓN



Filtro Paso 1



Filto Jumbo



Cartucho para arena

0988867436 032-827975 plotec11@hotmail.com Ambato - Ecuador

MEGA PLOTEC CIA. LTDA.
INGENIERIA HIDRAULICA

MEGAPLOTEC

Años de Experiencia y Calidad...

SISTEMAS DE CALEFACCIÓN

PRODUCTOS & SERVICIOS

Todo en un solo lugar

0988867436 032-827975 plotec11@hotmail.com Ambato - Ecuador

MEGAPLOTEC Cía. Ltda.

PRODUCTOS & SERVICIOS

SISTEMAS DE CALEFACCION DE AGUA

ARISTON
Hogar del confort sostenible



Acumulador de gas de 100 litros

Producción y acumulación de agua caliente



Acumulador de gas de 200 litros

Producción y acumulación de agua caliente

0988867436 032-827975 plotec11@hotmail.com Ambato - Ecuador

MEGAPLOTEC Cía. Ltda.

PRODUCTOS & SERVICIOS

SISTEMAS DE Instamatic CALEFACCION DE AGUA



Calefón a gas de 26 Ltrs



Calefón a gas de 28 Ltrs

0988867436 032-827975 plotec11@hotmail.com Ambato - Ecuador

MEGAPLOTEC Cía. Ltda.

PRODUCTOS & SERVICIOS

SISTEMAS

ecosmart® TANKLESS WATER HEATERS

DE CALEFACCIÓN DE AGUA



ECO SMART

ECO CALENTADOR ELECTRICO 11KW 220V

0988867436 032-827975 plotec11@hotmail.com Ambato - Ecuador

MEGA PLOTEC CIA. LTDA.
INGENIERIA HIDRAULICA

MEGAPLOTEC

Años de Experiencia y Calidad...

LÍNEA PISCINA

PRODUCTOS & SERVICIOS

Todo en un solo lugar

0988867436 032-827975 plotec11@hotmail.com Ambato - Ecuador

MEGAPLOTEC Cía. Ltda.

PRODUCTOS & SERVICIOS

LÍNEA PISCINA

HAYWARD®



Filtro para piscina





PROHayward BlU

Medio filtrante con rendimiento de 5 años aprox



Calentador a gas



Clorinador

0988867436 032-827975 plotec11@hotmail.com Ambato - Ecuador

MEGAPLOTEC Cía. Ltda.

PRODUCTOS & SERVICIOS

LÍNEA PISCINA

HAYWARD®



Bomba para piscina

- **Modelo: PowerFlo MatriX**



Bomba para piscina

- **Modelo: PowerFlo LX**



Tapón de drenaje SP1022C

Roscado de 1 ½" para drenaje de piscina



Jet Air III ajustable SP1434PAKB

Conjunto de boquilla Vari-Flo - Hayward

0988867436 032-827975 plotec11@hotmail.com Ambato - Ecuador

MEGAPLOTEC Cía. Ltda.

PRODUCTOS & SERVICIOS

LÍNEA PISCINA

HAYWARD®



Rejilla de entrada SP1026

Para piscinas, spas y jacuzzis, rosca macho de 1 ½"



Conector de unión de ABS SPX3200

Compatible con bombas Hayward Tristar, Northstar y Ecostar



Cabezal para filtro

- 1 ½"
- 2"

0988867436 032-827975 plotec11@hotmail.com Ambato - Ecuador

MEGAPLOTEC Cía. Ltda.

PRODUCTOS & SERVICIOS

LÍNEA PISCINA MULTIMARCA



Boya Satélite

Para pastilla de cloro



Cernidera

Mango de aluminio cernidera plástica

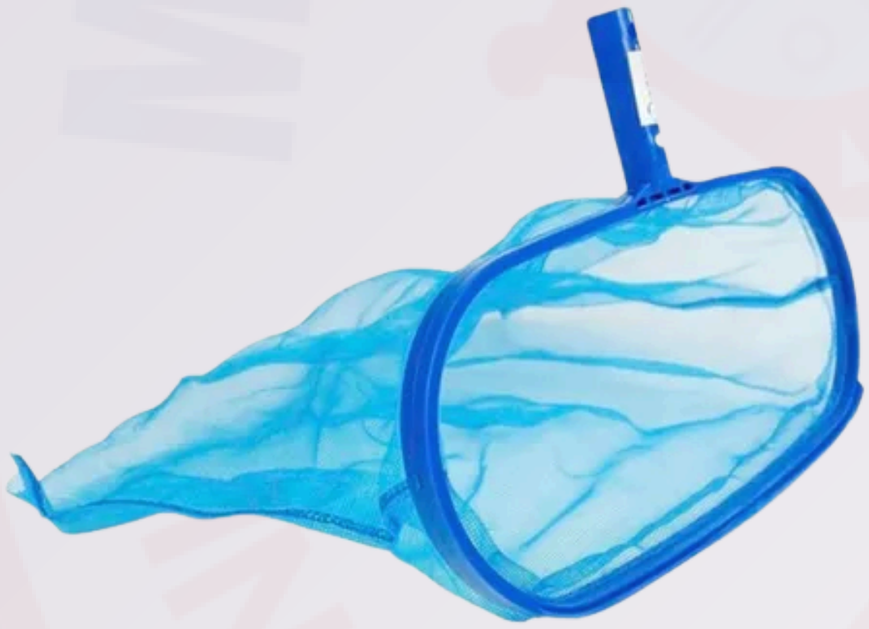

Cernidera

Mango de aluminio cernidera plástica con bolsa



Aspiradora de fondo

Aspiradora de piscina de 8 ruedas con cepillo lateral



Cepillo metálico

Cerdas de acero



Cepillo plástico

Cerdas de Nylon

0988867436 032-827975 plotec11@hotmail.com Ambato - Ecuador

MEGAPLOTEC Cía. Ltda.

PRODUCTOS & SERVICIOS

LÍNEA PISCINA MULTIMARCA



Mango telescópico

Aluminio



Cepillo esquinero

Cerdas de Nylon



Kit de piscina

Medidor de PH y Cloro



Cloro granulado

- Libra
- Caneca 50 kg



Cloro en pastilla

- Unidad
- Frasco x 5 Unidades



Sulfato de Cobre

- Libra
- Caneca 50 kg

0988867436 032-827975 plotec11@hotmail.com Ambato - Ecuador

MEGAPLOTEC Cía. Ltda.

PRODUCTOS & SERVICIOS

LÍNEA PISCINA MULTIMARCA

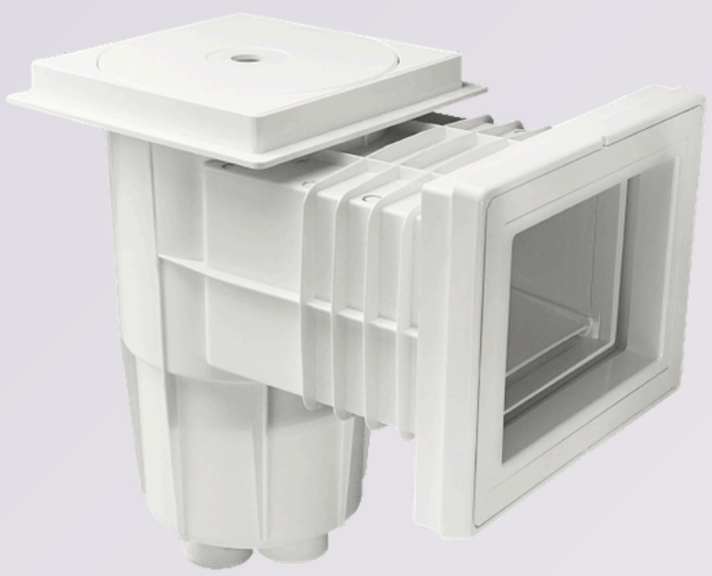

Skimmer

Para piscina



Skimmer

Para Hidromasaje



Hidrojet



Manguera

Blanca para picina e hidromasaje



Manguera para aspiración de piscina



Rejilla de fondo

- Redonda
- Cuadrada

0988867436 032-827975 plotec11@hotmail.com Ambato - Ecuador

MEGAPLOTEC Cía. Ltda.

PRODUCTOS & SERVICIOS

LÍNEA PISCINA ILUMINACIÓN



Faro Led

Luz Blanca y Colores



Faro Led

Luz Blanca y Colores



Cascada Led

- 30 cm
- 60 cm
- 90 cm
- 120 cm

0988867436 032-827975 plotec11@hotmail.com Ambato - Ecuador

MEGA PLOTEC CIA. LTDA.
INGENIERIA HIDRAULICA

MEGAPLOTEC

Años de Experiencia y Calidad...

SISTEMAS DE PRESURIZACIÓN

PRODUCTOS & SERVICIOS

Todo en un solo lugar

0988867436 032-827975 plotec11@hotmail.com Ambato - Ecuador

MEGAPLOTEC Cía. Ltda.

PRODUCTOS & SERVICIOS

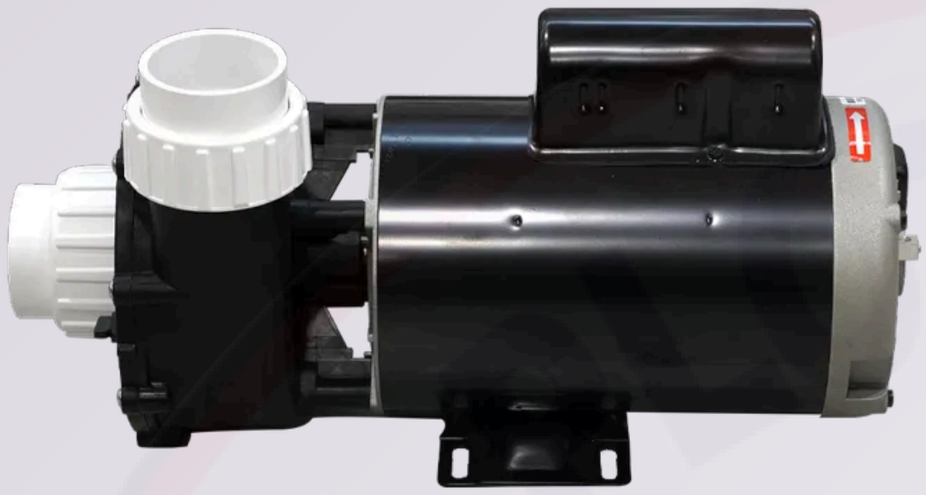

Bomba Piraña

- 1 HP
- 2HP
- 3HP



Bomba Recirculadora

Para agua caliente



Bomba Todo en 1

- 0.50 HP
- 0.75 HP
- 1 HP



Bomba Todo en 1

- 0.50 HP
- 0.75 HP
- 1 HP

0988867436 032-827975 plotec11@hotmail.com Ambato - Ecuador

MEGAPLOTEC Cía. Ltda.

PRODUCTOS & SERVICIOS



Bomba CP 680A

- 10 HP
- 220/440 V



Bomba Jet JSWm 2C

- 1 HP
- 110 V
- 220 V

PEDROLLO® the spring of life

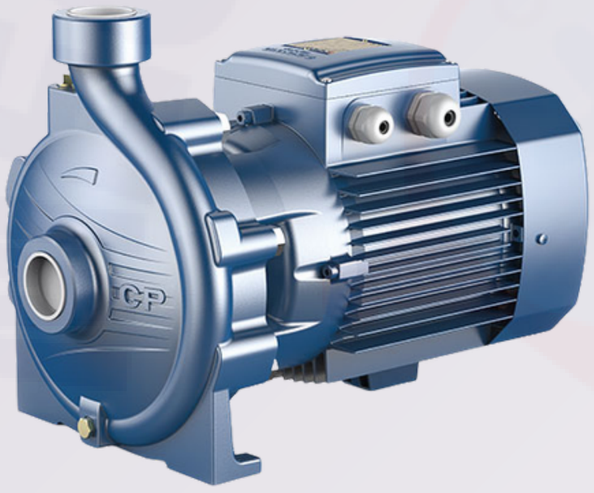

Bomba CP 700A

- 12.5 HP
- 220/440 V



Bomba Jet JSWm 2A

- 1.5 HP
- 110 V
- 220 V

PEDROLLO® the spring of life



Bomba Jet JSWm 3CM

- 1.5 HP
- 110 V
- 220 V



Bomba Jet JSWm 3BM

- 2 HP
- 110 V
- 220 V
- 110/220 V

0988867436 032-827975 plotec11@hotmail.com Ambato - Ecuador

MEGAPLOTEC Cía. Ltda.

PRODUCTOS & SERVICIOS



Bomba para Fuente

- FONT 85W
- FONT 150W



Bomba para pileta

- AQUA 3W
- AQUA 5W
- AQUA 12W
- AQUA 18W
- AQUA 30W
- AQUA 45W
- AQUA 60W
- AQUA 120W
- AQUA 200W



Tanque Hidroneumático

- 50 L
- 90 L
- 130 L
- 170 L
- 250 L
- 310 L
- 480 L



Easy - Press

Equipo de automatización de presión para bombas hidroneumáticas



Ready - Press

Equipo de automatización de presión para bombas hidroneumáticas

0988867436 032-827975 plotec11@hotmail.com Ambato - Ecuador

MEGAPLOTEC Cía. Ltda.

PRODUCTOS & SERVICIOS

GENEBRE



Manómetro radial NPT D53

- 0-60 PSI
- 0-140 PSI

GENEBRE



Manómetro glicerina NPT D63

- 0-150 PSI
- 0-240 PSI

PEDROLLO® the spring of life

Manómetro radial

- 0-145 PSI

EMTOP



Control automático de bomba



Electronivel



Bomba Sumergible

0988867436 032-827975 plotec11@hotmail.com Ambato - Ecuador

MEGA PLOTEC CIA. LTDA.
INGENIERIA HIDRAULICA

MEGAPLOTEC

Años de Experiencia y Calidad...

COMPLEMENTOS DE CONSTRUCCION

PRODUCTOS & SERVICIOS

Todo en un solo lugar

0988867436 032-827975 plotec11@hotmail.com Ambato - Ecuador

MEGAPLOTEC Cía. Ltda.

PRODUCTOS & SERVICIOS

Hidroten
Sistemas y Tecnología del agua / Water System Technology



Pinza para tubo

Con Seguro
- 50 mm
- 63 mm
- 75 mm
- 90 mm
- 110 mm

Sin Seguro
- 20 mm
- 25 mm
- 32 mm
- 40 mm



Abrazadera isofónica

- 15 - 19 mm (½")
- 20 - 24 mm (¾")
- 23 - 28 mm (1")



Taco Fisher

- F6
- F8
- F10
- F12



Tornillo para abrazadera isofónica



Taco metálico de expansión



Taco de expansión Nylon



Taco metálico de expansión con tornillo

0988867436 032-827975 plotec11@hotmail.com Ambato - Ecuador

MEGAPLOTEC Cía. Ltda.

PRODUCTOS & SERVICIOS



Varilla roscada acero 3/8"



Riel Chanel



Cinta perforada o Cinta Hilty



Abrazadera para riel Chanel

- ½"
- ¾"
- 1"
- 1 ¼"
- 1 ½"
- 2"



Abrazadera tipo pera

- ½"
- ¾"
- 1"
- 1 ¼"
- 1 ½"
- 2"



Abrazadera tipo gancho EMT

- ½"
- ¾"
- 1"
- 1 ¼"
- 1 ½"
- 2"



Abrazadera de manguera

- ½"
- ¾"
- 1"
- 1 ¼"
- 1 ½"
- 2"

0988867436 032-827975 plotec11@hotmail.com Ambato - Ecuador

MEGA PLOTEC CIA. LTDA.
INGENIERIA HIDRAULICA

MEGAPLOTEC

Años de Experiencia y Calidad...

Tinas de hidromasaje

PRODUCTOS & SERVICIOS

Todo en un solo lugar

0988867436 032-827975 plotec11@hotmail.com Ambato - Ecuador

MEGAPLOTEC Cía. Ltda.

PRODUCTOS & SERVICIOS

FLOREANA



CAPACIDAD: 4 personas

FORMA: rectangular, 4 asientos

MATERIAL: fibra de mármol

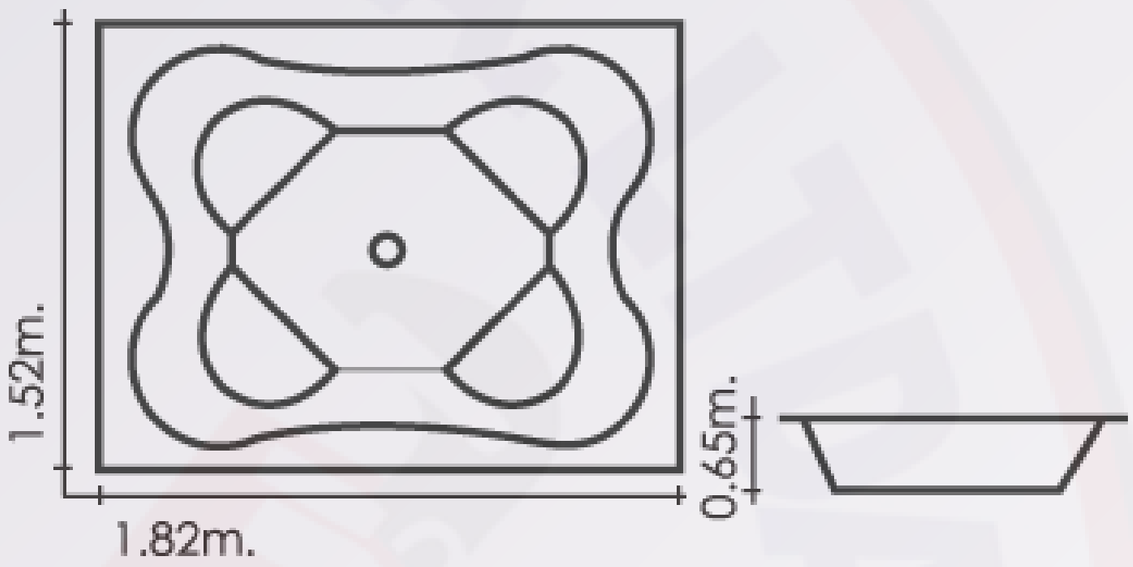

NICOLE

CAPACIDAD: 2 personas

FORMA: triangular esquinero

MATERIAL: fibra de mármol

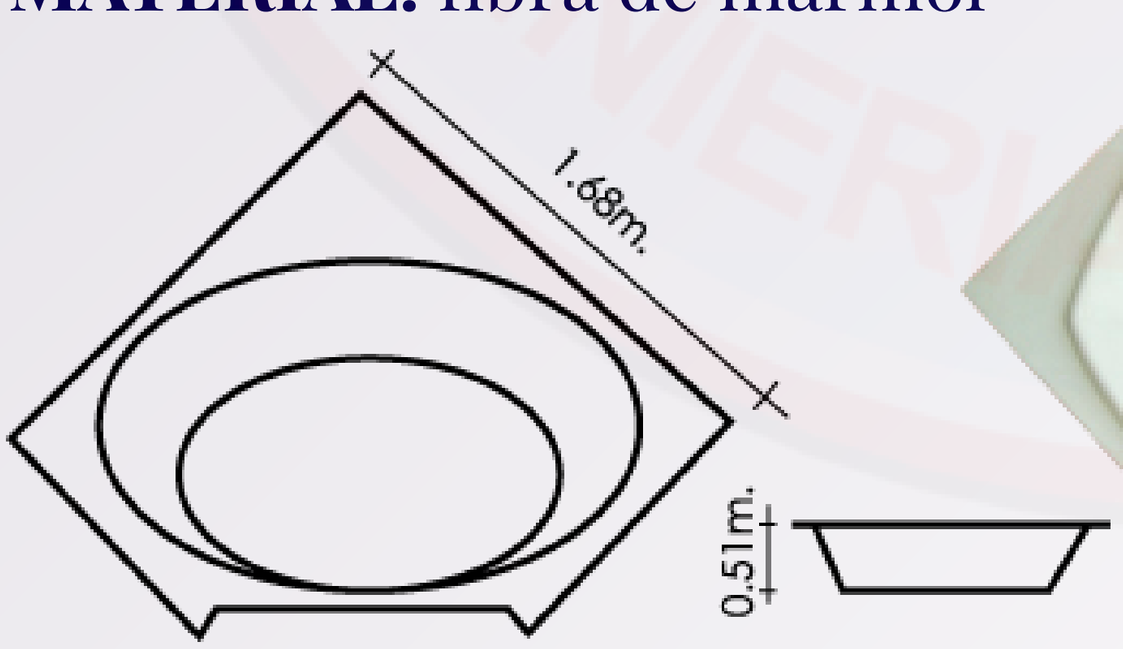



0988867436 032-827975 plotec11@hotmail.com Ambato - Ecuador

MEGAPLOTEC Cía. Ltda.

PRODUCTOS & SERVICIOS

OASIS



CAPACIDAD: 8 personas

FORMA: octogonal con gradas

MATERIAL: fibra de mármol

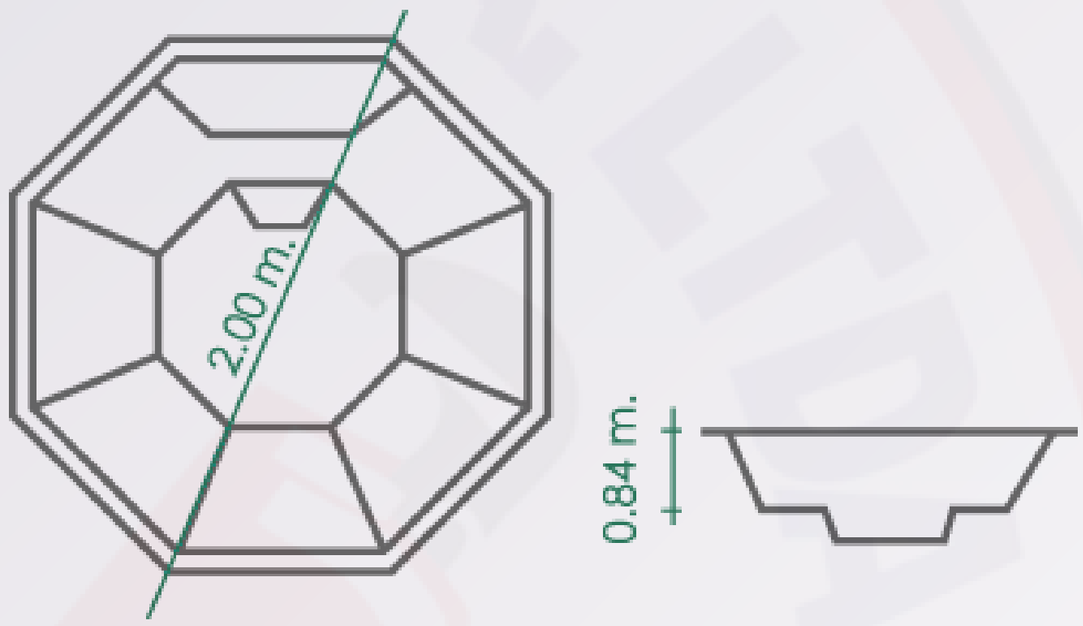

CAMILA

CAPACIDAD: 2 personas

FORMA: rectangular

MATERIAL: fibra de mármol



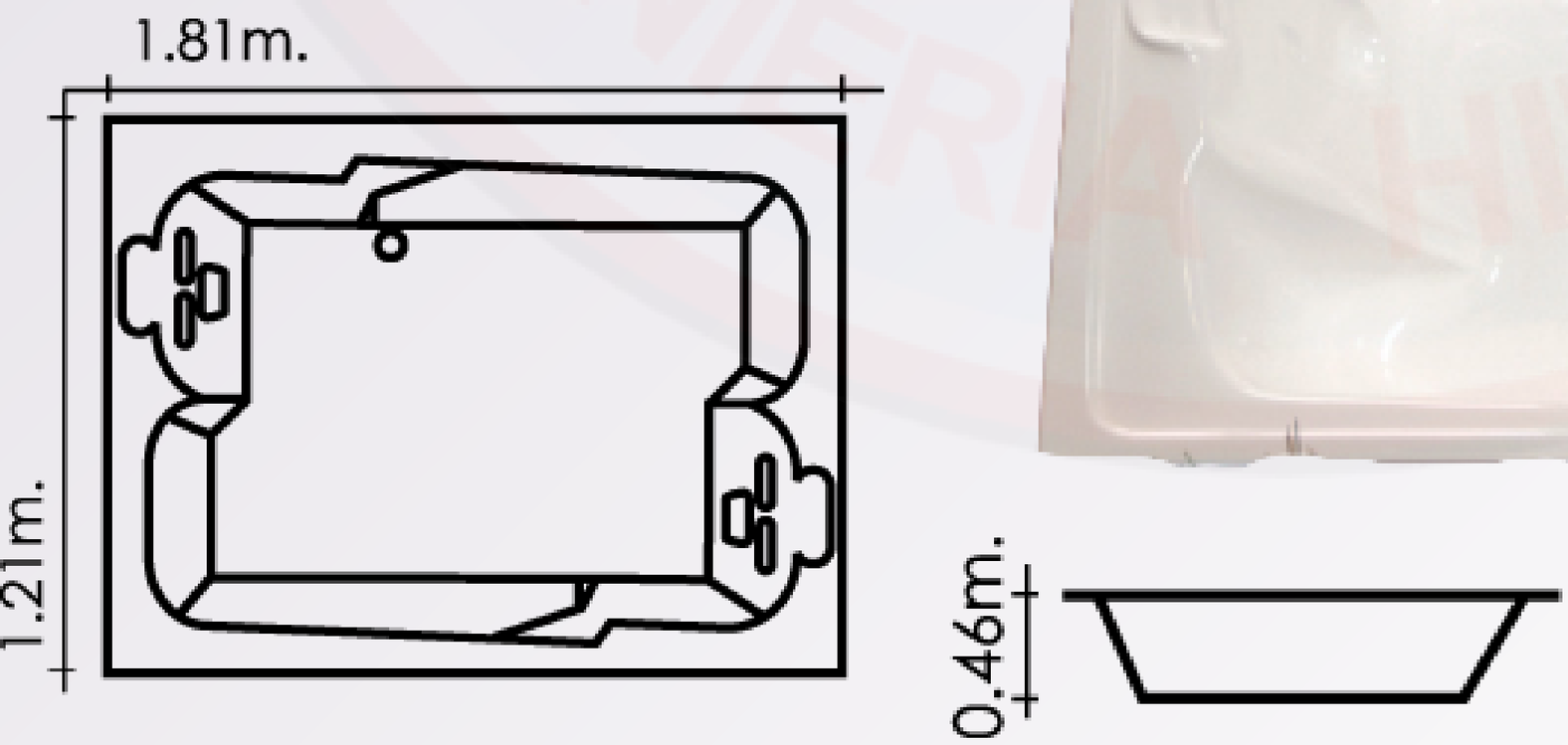

0988867436 032-827975 plotec11@hotmail.com Ambato - Ecuador

MEGAPLOTEC Cía. Ltda.

PRODUCTOS & SERVICIOS

DIAMANTE



CAPACIDAD: 2 personas

FORMA: triangular esquinero

MATERIAL: fibra de mármol

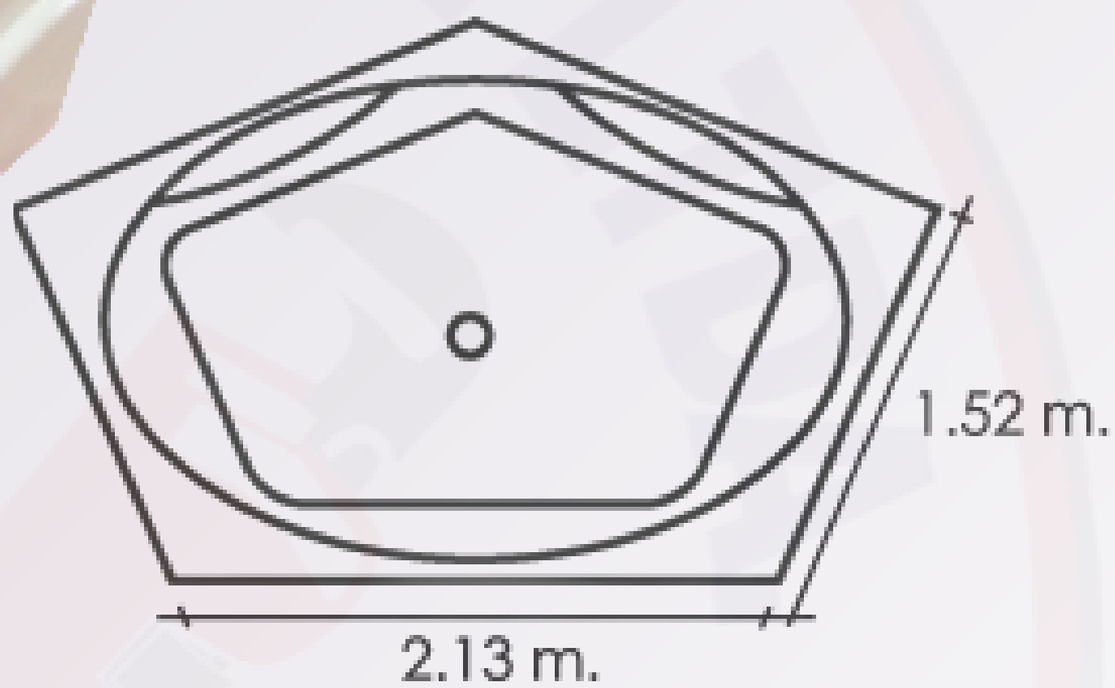

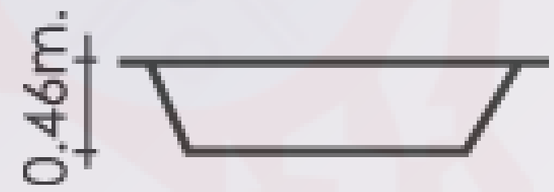

GÉNESIS

CAPACIDAD: 4 personas

FORMA: cuadrada, 2 asientos

MATERIAL: fibra de mármol

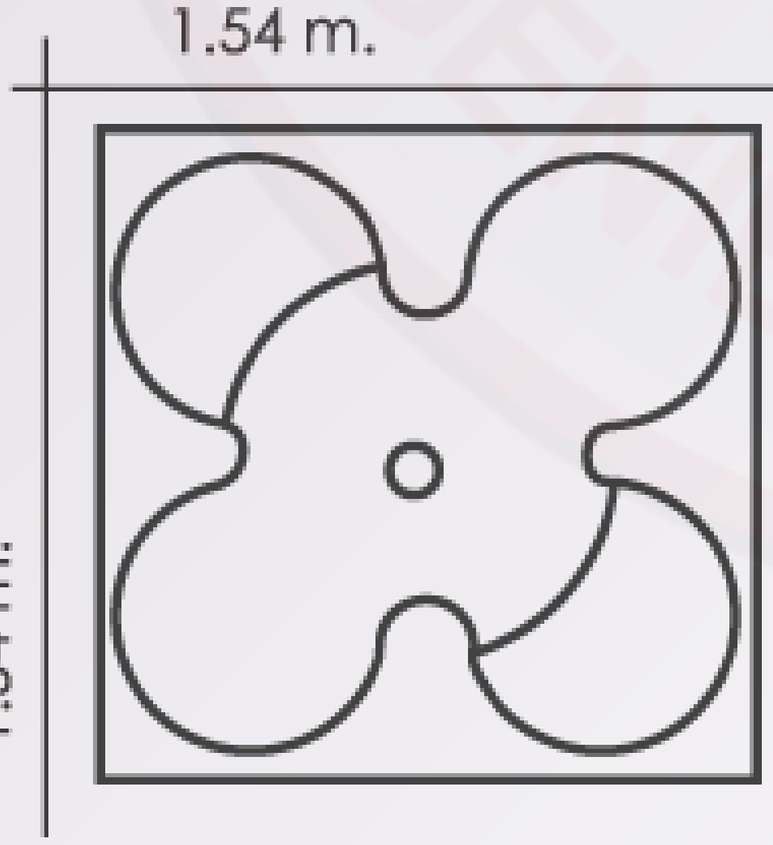

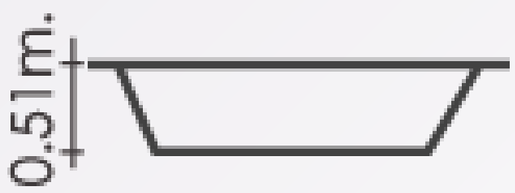



0988867436 032-827975 plotec11@hotmail.com Ambato - Ecuador

MEGAPLOTEC Cía. Ltda.

PRODUCTOS & SERVICIOS

MARA



CAPACIDAD: 2 personas

FORMA: rectangular, 1 asiento

MATERIAL: fibra de mármol

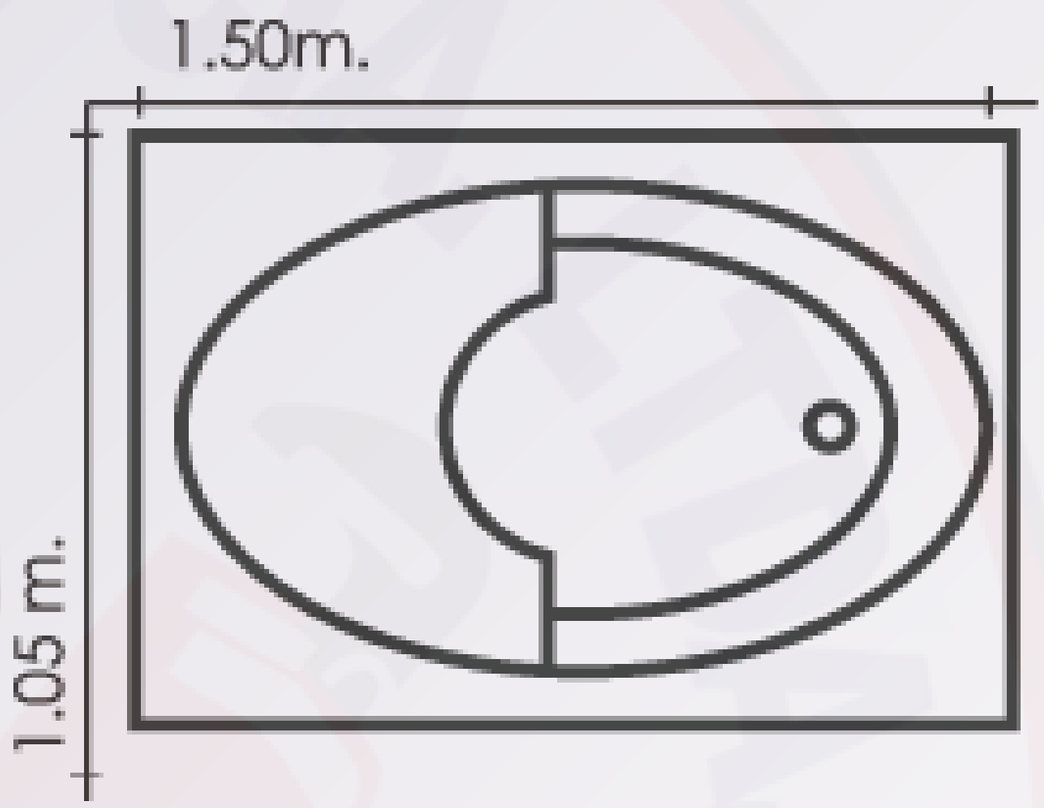

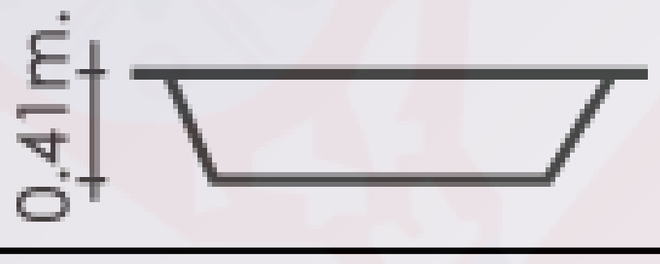

MARÍA MAGDALENA

CAPACIDAD: 2 personas

FORMA: triangular esquinero,

1 asiento

MATERIAL: fibra de mármol



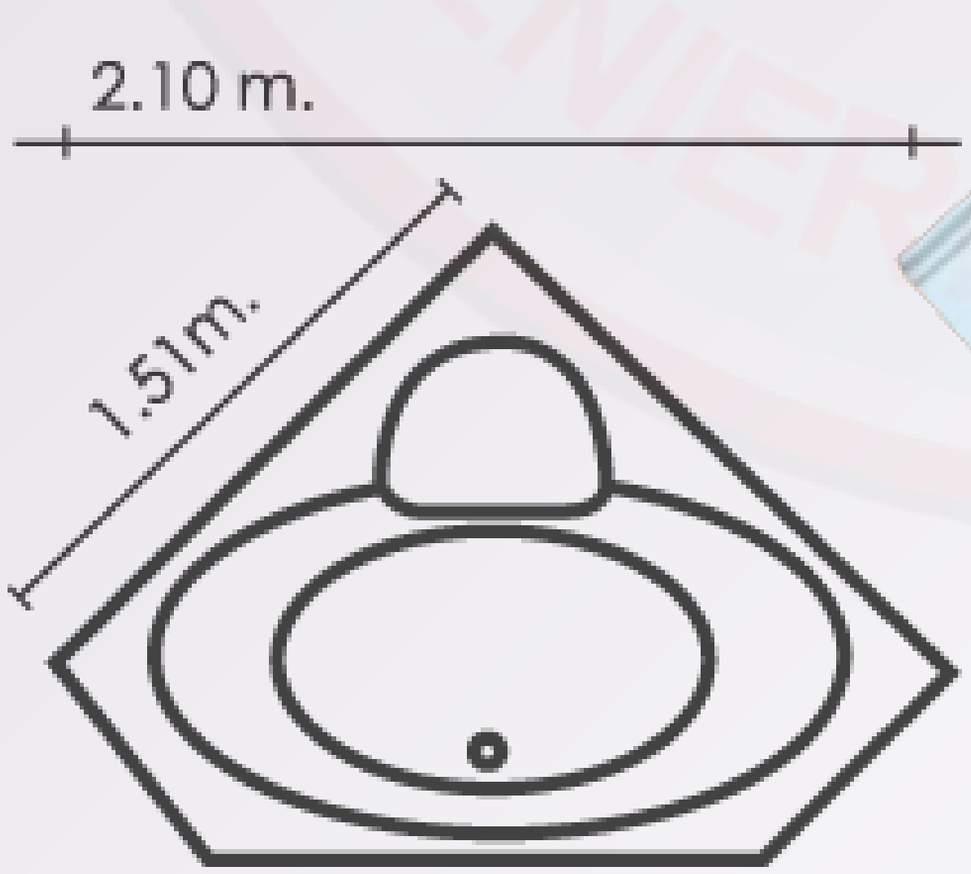

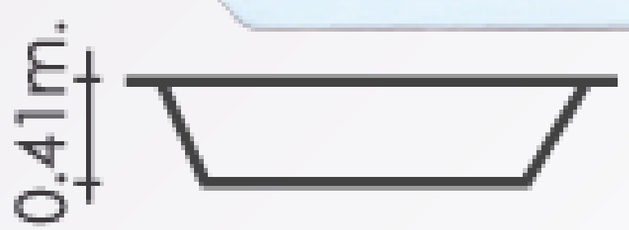

0988867436 032-827975 plotec11@hotmail.com Ambato - Ecuador

MEGAPLOTEC Cía. Ltda.

PRODUCTOS & SERVICIOS

SAN ANDRÉS



CAPACIDAD: 3 - 4 personas

FORMA: rectangular

MATERIAL: fibra de mármol

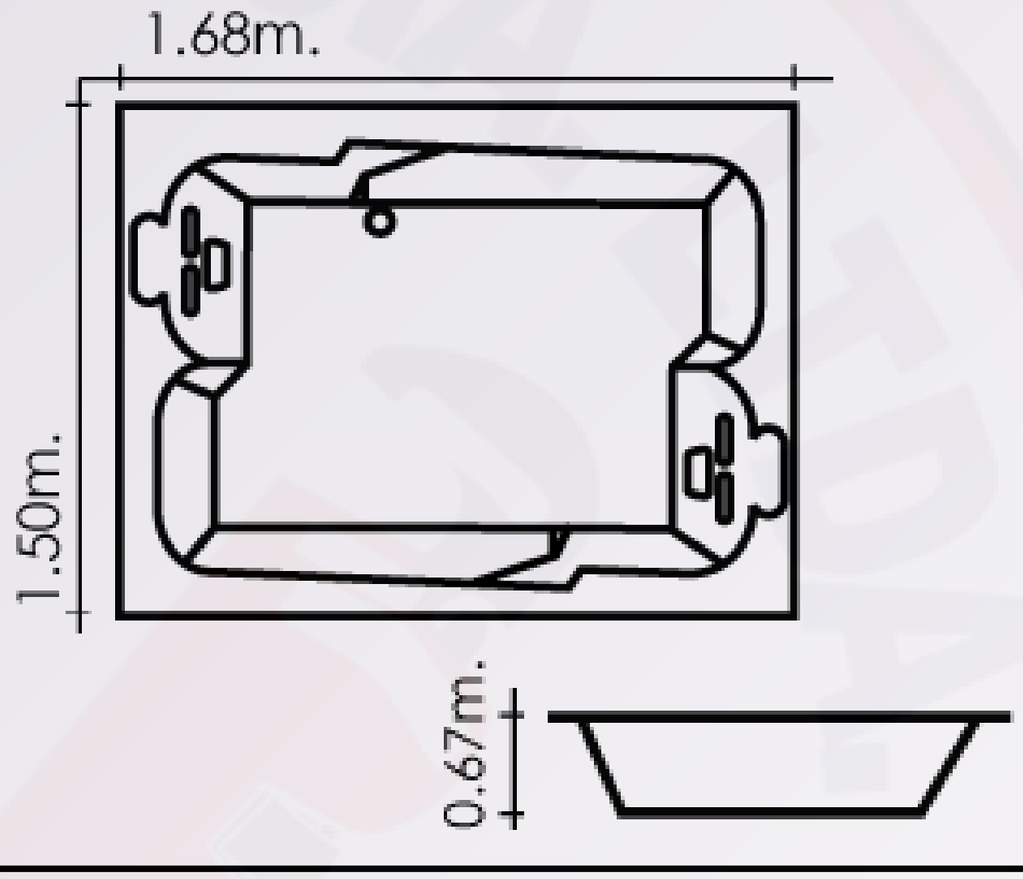

CAPACIDAD: 1 persona

FORMA: rectangular con apoya brazos y cabeza

MATERIAL: fibra de mármol

KARISMA



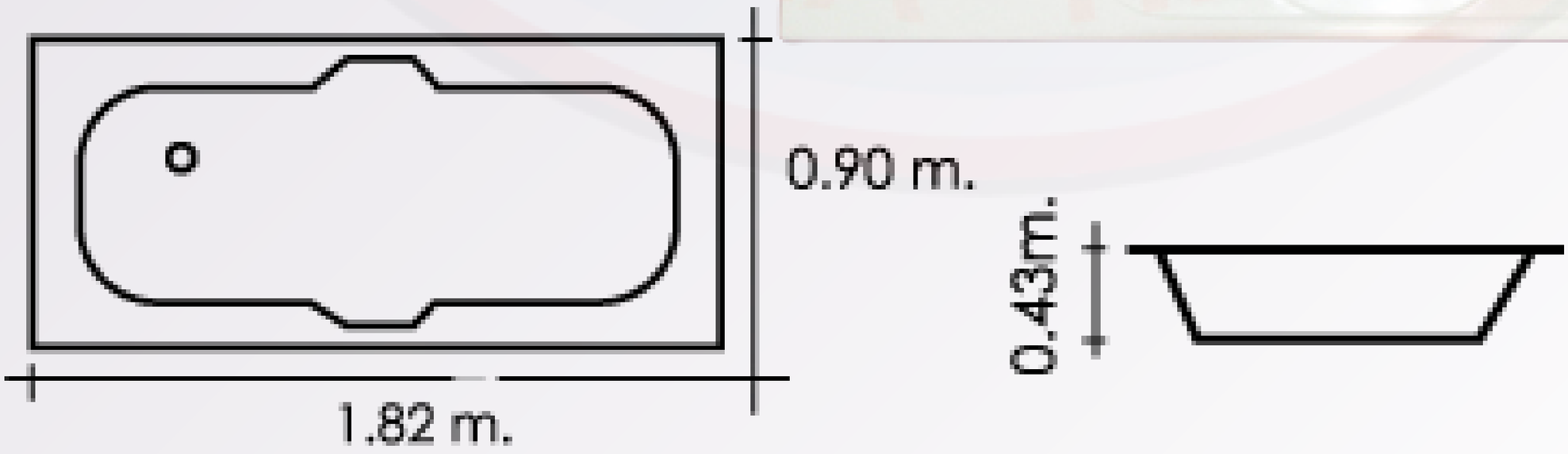

0988867436 032-827975 plotec11@hotmail.com Ambato - Ecuador

MEGAPLOTEC Cía. Ltda.

PRODUCTOS & SERVICIOS

DUPLEX



CAPACIDAD: 2 persona

FORMA: rectangular con 2 camillas

MATERIAL: fibra de mármol

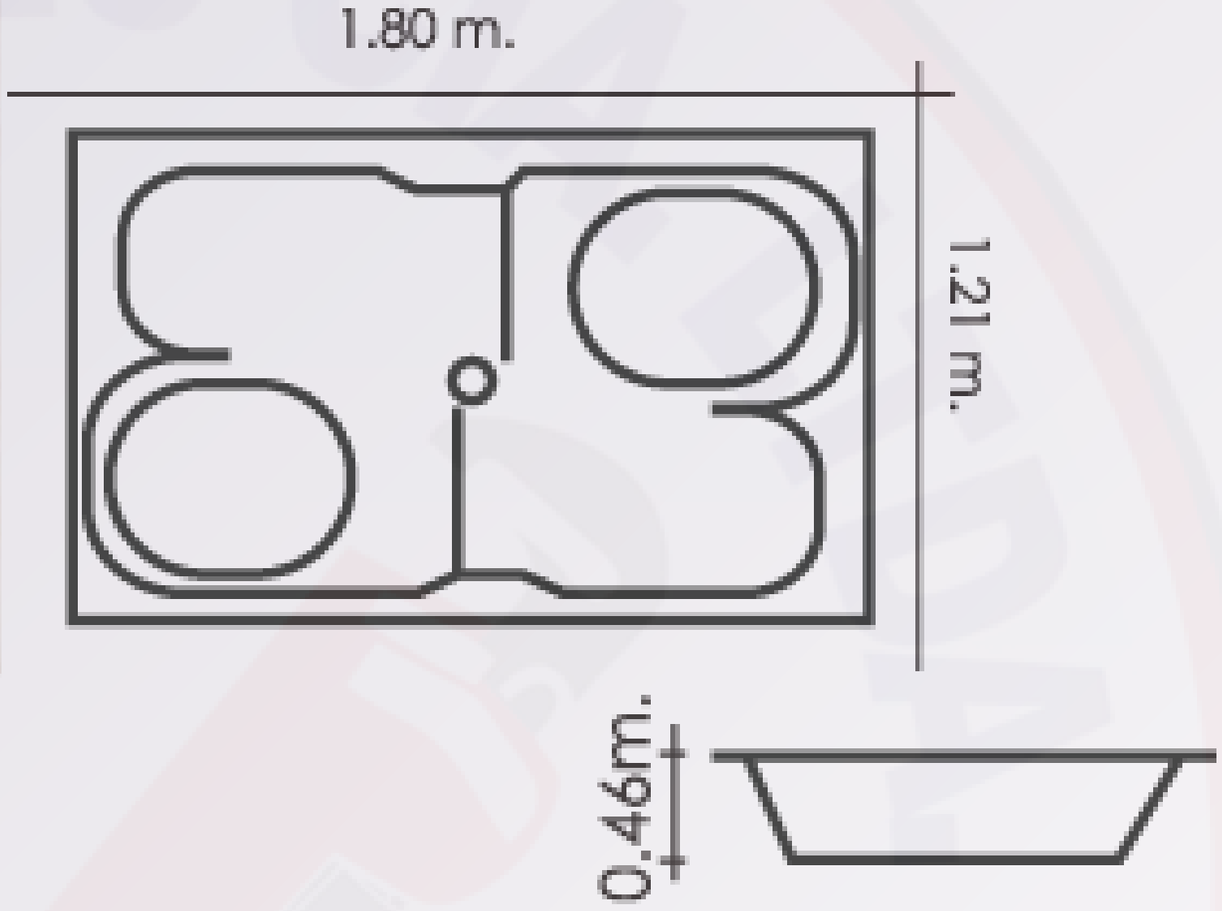

MARÍA GABRIELA

CAPACIDAD: 2 persona

FORMA: rectangular con faldón

MATERIAL: fibra de mármol





0988867436 032-827975 plotec11@hotmail.com Ambato - Ecuador

MEGAPLOTEC Cía. Ltda.

PRODUCTOS & SERVICIOS

IDILIO



CAPACIDAD: 1 persona

FORMA: triangular con asiento

MATERIAL: fibra de mármol

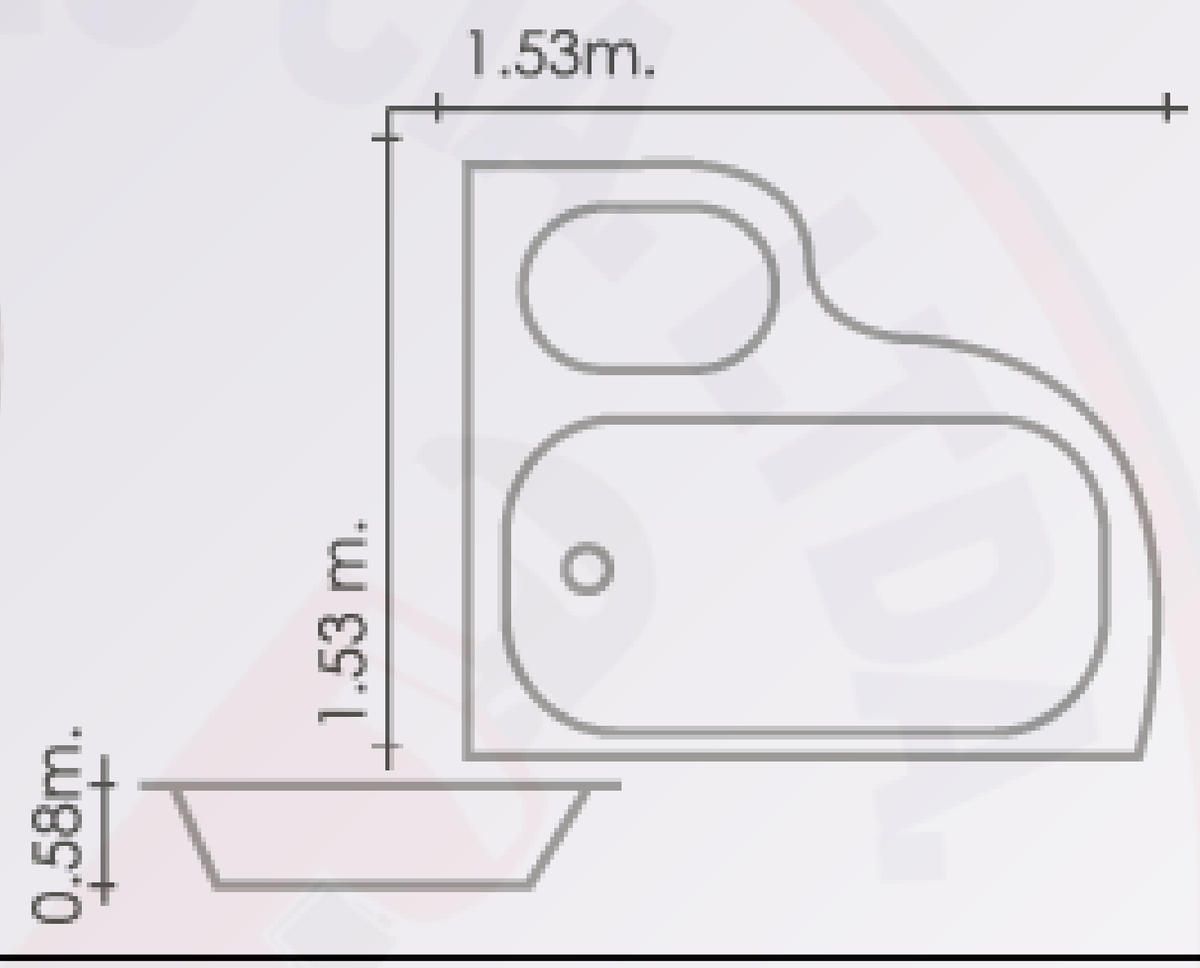

MOSCOBITA

CAPACIDAD: 1 persona

FORMA: cirular

MATERIAL: fibra de mármol

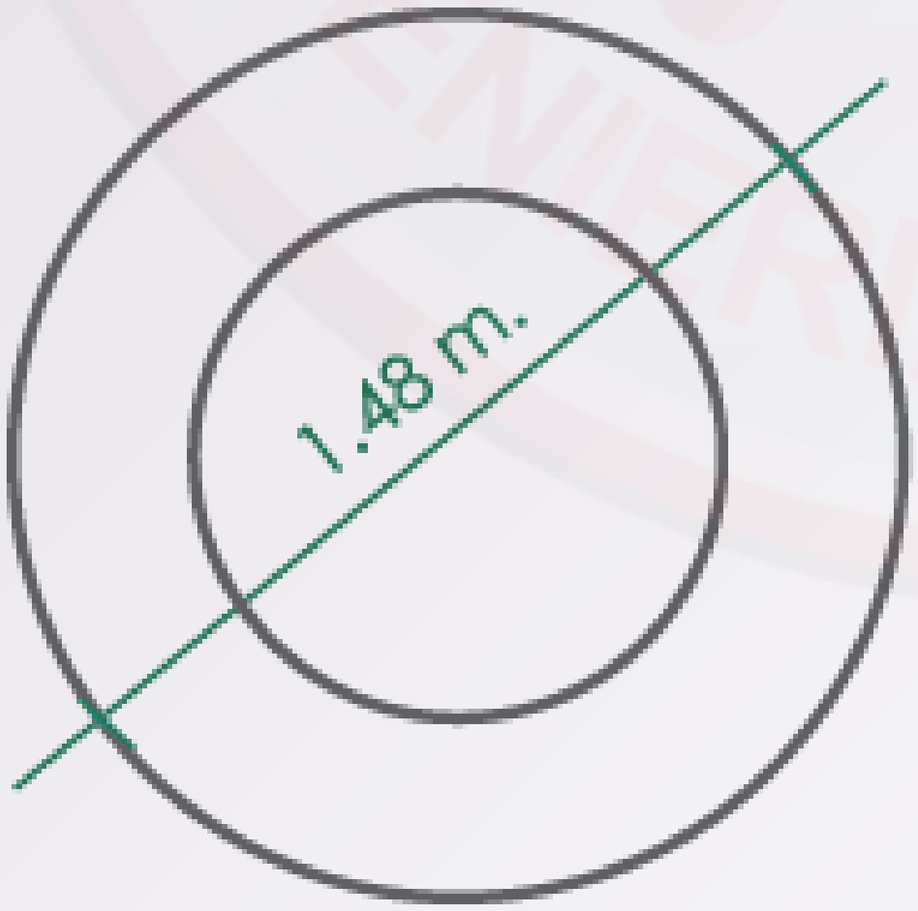



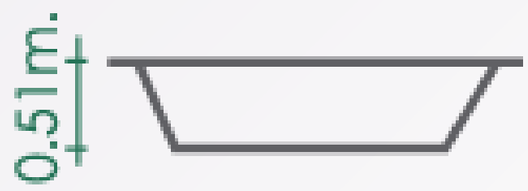

0988867436 032-827975 plotec11@hotmail.com Ambato - Ecuador

MEGAPLOTEC Cía. Ltda.

PRODUCTOS & SERVICIOS

MILENA



CAPACIDAD: 2 personas

FORMA: rectangilar interior ovalado

MATERIAL: fibra de mármol

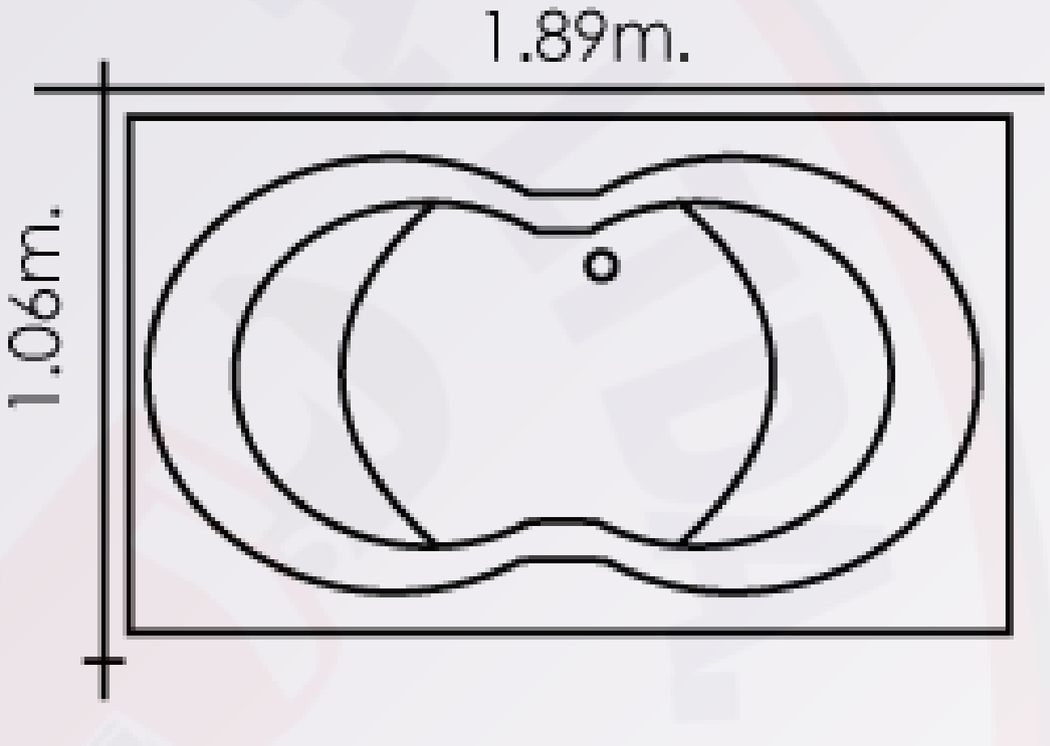

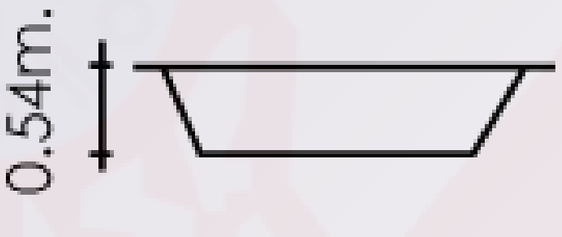

COLORES DISPONIBLES



Blanco

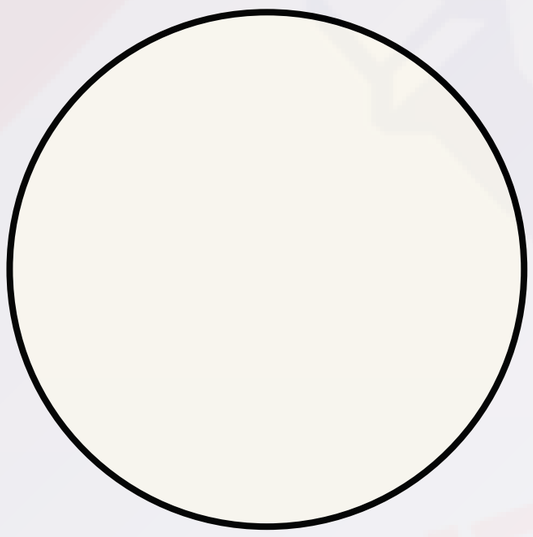

Bone

La disponibilidad de las tinas es 12 días hábiles a partir de su solicitud.

0988867436 032-827975 plotec11@hotmail.com Ambato - Ecuador

MEGAPLOTEC

Años de Experiencia y Calidad...

SERVICIOS

PRODUCTOS & SERVICIOS

Todo en un solo lugar

0988867436 032-827975 plotec11@hotmail.com Ambato - Ecuador

MEGAPLOTEC Cía. Ltda.

PRODUCTOS & SERVICIOS



INSTALACIÓN DE RED CONTRA INCENDIOS

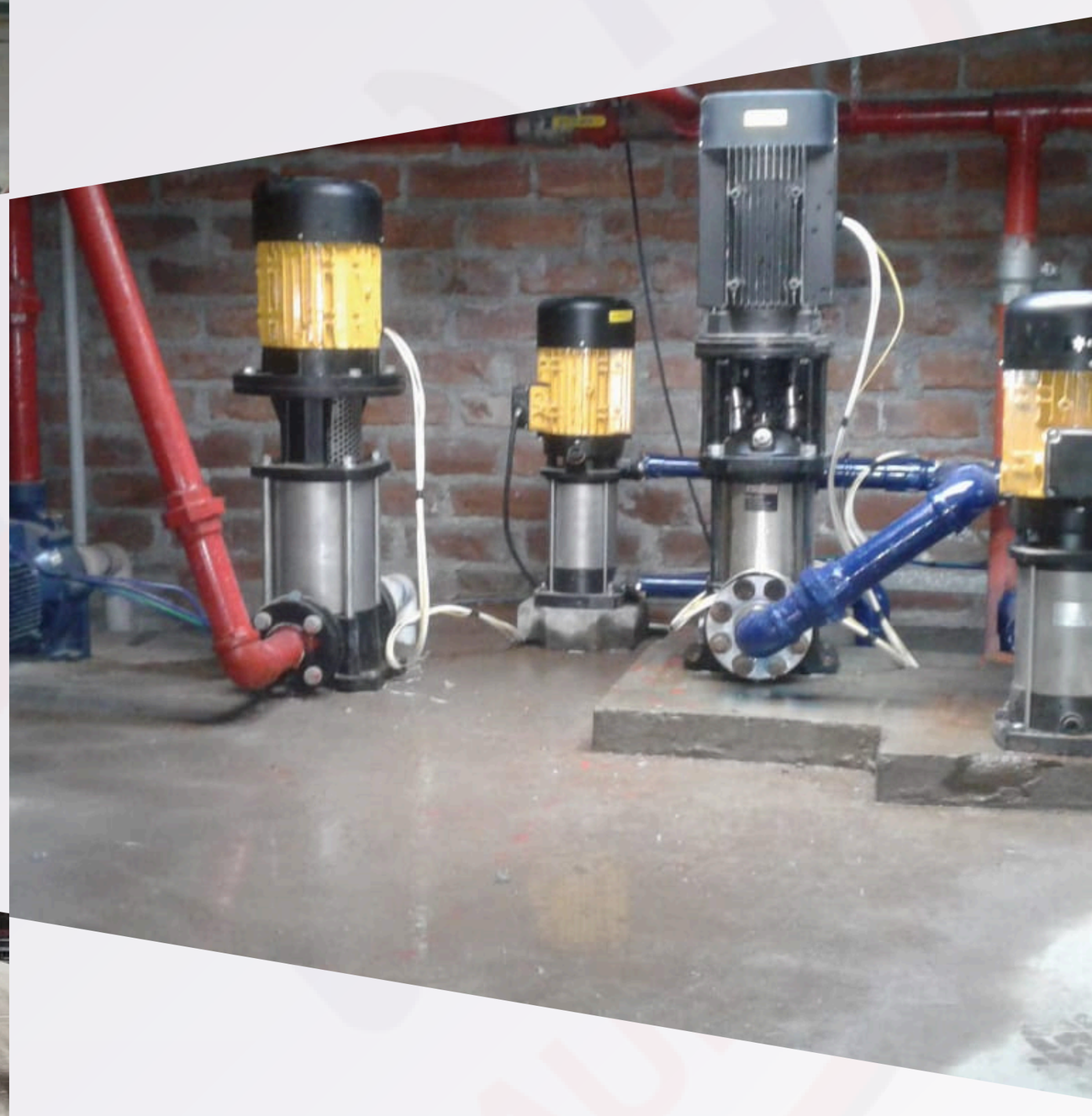

INSTALACIÓN DE EQUIPOS HIDRONEUMÁTICOS



INSTALACIÓN DE EQUIPOS SOLAES PARA CALEFACCIÓN DE AGUA

0988867436 032-827975 plotec11@hotmail.com Ambato - Ecuador

MEGAPLOTEC Cía. Ltda.

PRODUCTOS & SERVICIOS

CREACIÓN DE ESPACIOS RECREATIVOS





INSTALACIÓN DE EQUIPOS ESPECIALES



SOLDADURA AUTÓGENA

0988867436 032-827975 plotec11@hotmail.com Ambato - Ecuador

MEGAPLOTEC Cía. Ltda.

PRODUCTOS & SERVICIOS





INSTALACIÓN DE EQUIPOS PARA RED DE GAS

SACANÚCLEOS O PERFORACIÓN DE SUPERFICIES







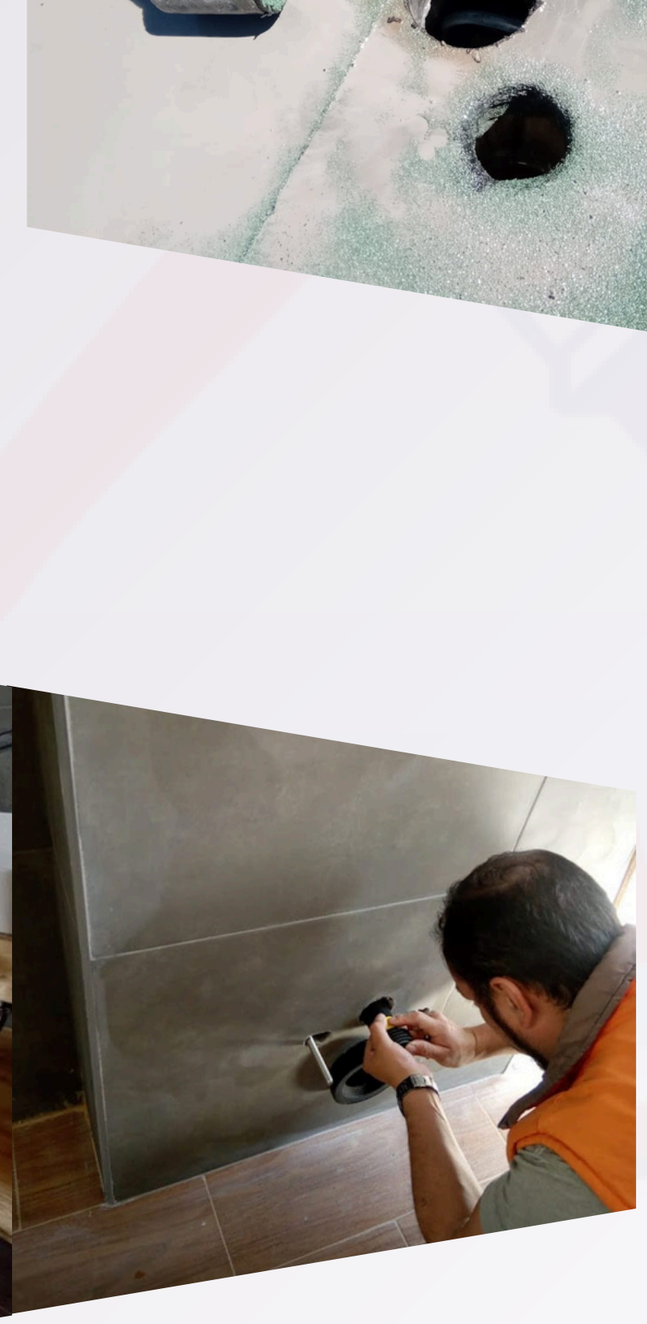

INSTALACIÓN DE EQUIPOS SANITARIOS

0988867436 032-827975 plotec11@hotmail.com Ambato - Ecuador

MEGAPLOTEC Cía. Ltda.

PRODUCTOS & SERVICIOS

PROGRAMACIÓN DE SISTEMAS Y EQUIPOS ELECTRÓNICOS



Y MUCHO MÁS...

0988867436 032-827975 plotec11@hotmail.com Ambato - Ecuador